DISEGNO DI FORATURA DRILLING DRAWING
CUSTODIA J. BOX
CLIENTE CUSTOMER
COMMESSA JOB
POS. ITEM
Q.TA' Q.TY
VERN. ESTERNA EXT. PAINTING
VERN. INTERNA INT. PAINTING /
ALTRI TRATT. OT. TREATM. /
NOTE

MSM®
MÜHENDİSLİK ELEKTROMEKANİK
SAN. VE TİC. LTD. ŞTİ.

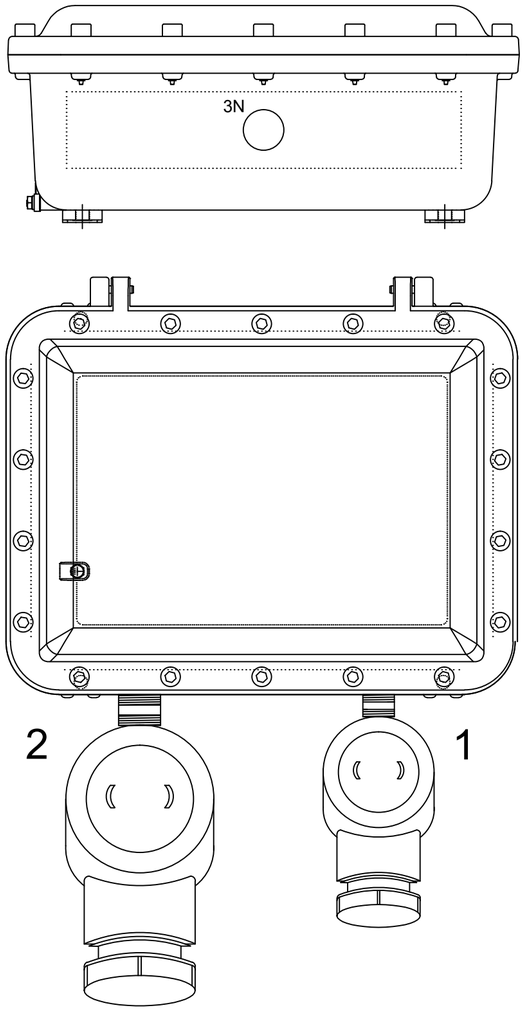

LIST OF EQUIPMENT		
NO.	QTY	DESCRIPTION
1	1	PY-216B 16 A 1PH+N+PE 220 Vac Socket
2	1	PY-432R 32 A 3PH+N+PE 380 Vac Socket
3N	1	1" NPT Hole

EJB-30
DIŞ ÖLÇÜLERİ
410x315x178mm
TRİFAZE - MONOFAZE
KOMBİNE PRİZ KUTUSU

REV.	DESCRIZIONE / DESCRIPTION	DATA / DATE	DIS./DRW.	VER./CHK.	APP./APP.
	ONAY KOPYASI				

TITOLO/Title:

EJB-30
Fiş-Priz Kombinasyon Kutusu

Commessa Job

Questo disegno è di proprietà della NUOVA ASP. A termini di legge ogni diritto è riservato.
This drawing is property of NUOVA ASP. All rights are reserved according to law

n° Dis./Dwg. n°:

Fg./Sh.: 1 Di/Of:

Scala/Scale:

File: .dwg

MSM®
MÜHENDİSLİK ELEKTROMEKANİK
SAN. VE TİC. LTD. ŞTİ.

ASP.
NUOVA ANTIDEFLAGRANTE
STAGNO PER PETROLCHIMICA

Smart Professional R. 2012

DISEGNO DI MONTAGGIO ASSEMBLY DRAWING
CUSTODIA J. BOX
CLIENTE CUSTOMER
COMMESSA JOB
POS. ITEM
Q.TA' Q.TY
VERN. ESTERNA EXT. PAINTING
VERN. INTERNA INT. PAINTING
NUMERO DI SERIE SERIAL NUMBER
NOTE

MSM®
MÜHENDİSLİK ELEKTROMEKANİK
SAN. VE TİC. LTD. ŞTİ.

LIST OF EGUIPMENT		
NO.	QTY	CODE
Q0	1	EZ9F43432 4X32 A MCB
Q1-Q2	2	A9F73216 2X16 A MCB
K0-K2	3	EFI-RL
1	1	PY-432R
2	2	PY-216B

EJB-51
DIŞ ÖLÇÜLERİ
566x366x269mm
TRİFAZE - MONOFAZE - MONOFAZE
KOMBİNE PRİZ KUTUSU

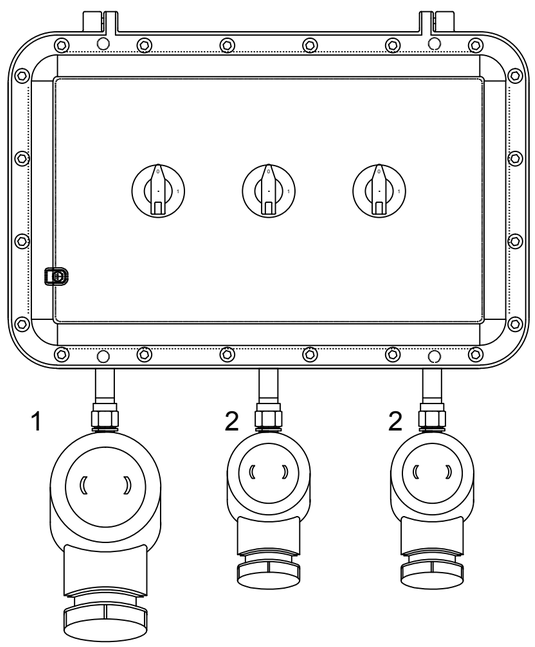

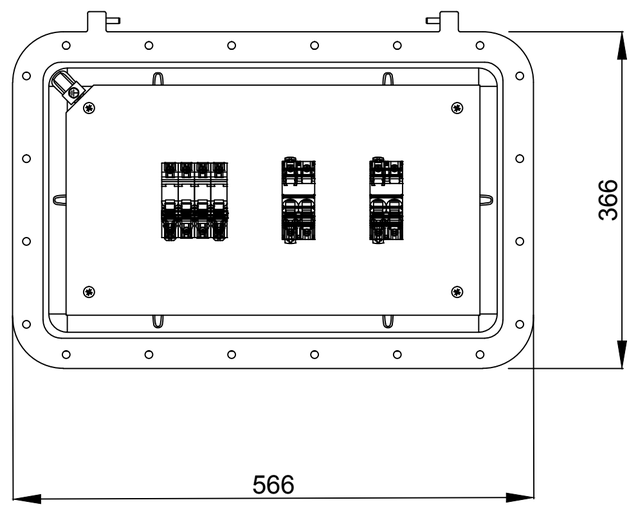

REV.	DESCRIZIONE / DESCRIPTION	DATA / DATE	DIS./DRW.	VER./CHK.	APP./APP.
	ONAY KOPYASI				

TITOLO/Title:

EJB-51
Fiş-Priz Kombinasyon Kutusu

Commessa Job

Questo disegno è di proprietà della NUOVA ASP. A termini di legge ogni diritto è riservato
This drawing is property of NUOVA ASP. All rights are reserved according to law

n° Dis./Dwg. n°:

Fg./Sh.: 1 Di/Of:

Scala/Scale:

File: .dwg

MSM®
MÜHENDİSLİK ELEKTROMEKANİK
SAN. VE TİC. LTD. ŞTİ.

ASP.
NUOVA ANTIDEFLAGRANTE
STAGNO PER PETROLCHIMICA

Smart Professional R. 2012

DISEGNO DI MONTAGGIO ASSEMBLY DRAWING
CUSTODIA J. BOX
CLIENTE CUSTOMER
COMMESSA JOB
POS. ITEM
Q.TA' Q.TY
VERN. ESTERNA EXT. PAINTING
VERN. INTERNA INT. PAINTING
NUMERO DI SERIE SERIAL NUMBER
NOTE

MSM®
MÜHENDİSLİK ELEKTROMEKANİK
SAN. VE TİC. LTD. ŞTİ.

EJB-51
DIŞ ÖLÇÜLERİ
566x366x269mm
TRİFAZE - TRİFAZE - MONOFAZE
KOMBİNE PRİZ KUTUSU

LIST OF EGUIPMENT

NO.	QTY	CODE
Q0	2	EZ9F43432 4X32 A MCB
Q1-Q2	1	A9F73216 2X16 A MCB
K0-K2	3	EFI-RL
1	2	PY-432R
2	1	PY-216B

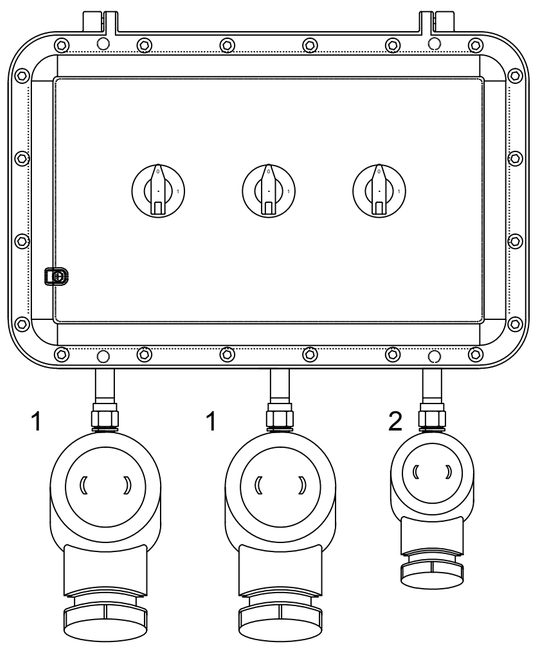

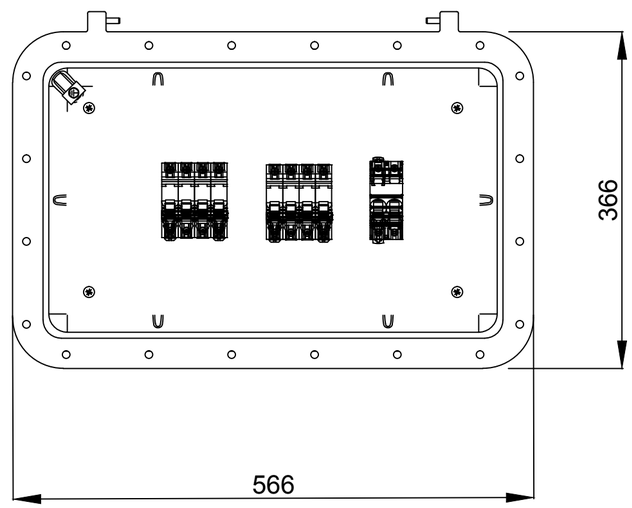

REV.	DESCRIZIONE / DESCRIPTION	DATA / DATE	DIS./DRW.	VER./CHK.	APP./APP.
	ONAY KOPYASI				

TITOLO/Title:

EJB-51

Fiş-Priz Kombinasyon Kutusu

Commessa Job

Questo disegno è di proprietà della NUOVA ASP. A termini di legge ogni diritto è riservato
This drawing is property of NUOVA ASP. All rights are reserved according to law

n° Dis./Dwg. n°:

Fg./Sh.: 1 Di/Of:

Scala/Scale:

File: .dwg

MSM®
MÜHENDİSLİK ELEKTROMEKANİK
SAN. VE TİC. LTD. ŞTİ.

ASP.
NUOVA ANTIDEFLAGRANTE
STAGNO PER PETROLCHIMICA

Smart Professional R. 2012