Wolflite Rechargeable Safety Handlamp H-251ALED
Operation and Maintenance Instructions

GB

EU Declaration of Conformity

This product meets all relevant provisions of the 2014/34/EU Explosive Atmospheres (ATEX Equipment) Directive by virtue of the issued EU type examination certificate, demonstrating compliance with all relevant harmonised standards and essential health and safety requirements.

The Wolflite H-251ALED is a self-contained rechargeable safety handlamp, fitted with a H-79 LED centre contact, powered by a 4V, 5Ah sealed lead acid battery pack with integral intrinsic safety protection. The Wolflite H-251ALED body is moulded in high impact strength anti-static plastic.

Approval code: **II 2GD Ex ib op is IIC T4 Gb**
Ex ib op is IIIB T170°C Db IP67
–20°C ≤ Ta ≤ 40°C

Approved as Group II, Category 2 apparatus for use in zones 1 and 2, potentially explosive gases, vapours and mists, and where T4 temperature class permits, and zone 21 and 22 potentially explosive dusts where the T170°C maximum surface temperature and IIIA and IIIB dust groups permits.

Notified Body: Baseefa Ltd, Rockhead Business Park, Staden Lane, Buxton, SK17 9RZ, UK.;
notified body number: **1180**

EU Type examination certificate: **BAS00ATEX2176X**

'X' condition – Dust layers must be prevented from building up on the handlamp.

Harmonised standards applied: EN60079-0:2012+A11: 2013, EN60079-11:2012, EN60079-28:2015.

Ingress protection level: **IP66** to EN 60529:1992, do not immerse in water.

Alex Jackson – Managing Director Wolf Safety Lamp Company Ltd

Use of Wolflite H-251ALED

A damaged Wolflite Handlamp should be repaired in accordance with these instructions, before being put back into service.

The Wolflite Handlamp must not be opened in the hazardous area.

Before first use, charge battery for 12 hours.

The battery. The H-66 battery pack utilises a two cell lead acid system with a life of up to 500 charge/discharge cycles. This is encapsulated with an electronic circuit providing short circuit protection, deep discharge protection and mains charger failure illumination. Observe the following:

Charge before first use; recharge immediately when flat; recharge every six months when stored.

Photobiological safety
H-251ALED Handlamps are risk group 1 – no photobiological hazard under normal behavioural limitations.

Note: Dangerous Goods Regulations, Hazardous Materials Regulations, Restricted Articles regulations: The US Dept of Transport, IATA, and CAA declare these batteries are "not regulated".

Do not recharge other than from Wolf Chargers.
Do not cut, crush, puncture or incinerate.
Dispose of only via a licensed disposal agency.

Charging

"'Wolflite' chargers must not be used in Ex areas."

Charging 'Wolflite' Handlamp H-251ALED
The battery is charged **within the lamp body.** The H-251ALED can be switched 'ON' when charging, the lamp will not illuminate, but is set for standby power failure mode and will automatically illuminate should power to the charger be cut. Indicators show the state of charge of the battery. Red only indicates the Lamp has not made contact, the Lamp must be pushed firmly until latched in position. Green indicates main charge. Green and Red indicates fully charged. (Flashing of indicators may be observed between main and full charge).

Handlamp Chargers for H-251ALED
Two types of Handlamp Charger are available.

Wolflite Charger C-251HV is for mains AC input voltages of 200-240 volts at 50-60 Hz (Offshore platform voltages of 254 volts at 60 Hz), user switchable to 100-120 volts at 50-60 Hz. Failure to select the correct voltage may cause damage. Charger achieves 90% recharge in 6/7 hours. Only fit manufacturer's specified fuse. Chargers are fitted with approved plugs, refer to sales literature for details.

Wolflite Charger C-251LV is suitable for use from DC supplies of 12 to 32 volts. A full recharge from a 12 volt supply takes 20/24 hours, from a 24 volt supply full charge is achieved in 10/12 hours. The two core flex is red: Positive and red with black tracer: Negative.

Both chargers are fully automatic, stepping to a safe trickle charge after the main charge is completed.

A fully discharged battery must be charged immediately to avoid damage; the charger contacts are of extra low voltage output and short circuit protected; charger operating ambient: +10°C to +25°C.

IP20 – Indoor use only.

Standby continuous long-term charging
On continuous trickle charge a 'detailed' inspection of the handlamp should be carried out every 12 months, in accordance with IEC 60079-17. Particular attention should be given to evidence of terminal corrosion and resultant acid droplets that might begin to occur after 3-5 years on standby charge. If such evidence occurs, the battery should be replaced in accordance with these instructions. Battery life can be extended by up to 10 years with scheduled charging management. A typical scheduled example is 2 weeks on trickle charge, followed by 2-3months off.

WARNING: THE WOLFLITE CHARGERS ARE DESIGNED FOR CHARGING WOLF HANDLAMPS ONLY – NO OTHER BATTERIES OR BATTERY OPERATED DEVICES ARE TO BE USED.

The Wolf Safety Lamp Co. Ltd has a policy of continuous product improvement. Changes in design details may be made without prior notice.

Wolflite Wiederaufladbare Sicherheitshandlampe H-251ALED
Gebrauchs- und Wartungshinweise

D

EU Konformitätserklärung

Dieses Produkt erfüllt alle relevanten Anforde-rungen der 2014/34/EU Richtlinien von explosi-onsgefährdeten Umgebungen (ATEX-Geräte), belegt durch die ausgestellte EU-Baumusterprüfbescheinigung, die Übereinstimmung mit relevanten harmonisier-ten Normen und grundlegenden Sicherheits- und Gesundheitsanforderungen darlegt.

Die Wolflite H-251ALED ist eine autarke, wie-derauflad-bare Sicherheitshandlampe mit einer H79-LED mit Mittelkontakt, betrieben von ei-nem 4V, 5Ah abgedichtetem Bleiakku mit ein-gebautem Eigensicherheitsschutz. Das Wolflite H-251ALED-Gehäuse ist in hochschlagzähem an-tistatischem Kunststoff gekapselt.

Zulassungskennziffer: **II 2GD Ex ib op is IIC T4 Gb**
Ex ib op is IIIB T170°C Db IP67
–20°C ≤ Ta ≤ 40°C

Zugelassen gemäß Apparategruppe II, Kategorie 2, für den Einsatz in Zonen 1 und 2, potenziell explosionsgefährdeten Gasen, Dämpfen und Dünsten, und in Übereinstimmung mit Tempera-turklasse T4, und Zone 21 und 22, potenziell explosionsgefährdeter Staub, in Übereinstim-mung mit der maximalen Oberflächentempera-tur von T170°C und IIIA und IIIB Staubgruppen.

Benannte Stelle: Baseefa Ltd, Rockhead Business Park, Staden Lane, Buxton, SK17 9RZ, GB.; Nummer der benannten Stelle: **1180**

EU-Baumusterprüfzertifikat: **BAS00ATEX2176X**

'X' Lage – Die Ansammlung von Staubschichten auf der Handlampe muss verhindert werden.

Geltende harmonisierte Normen: EN60079-0:2012+A11: 2013, EN60079-11:2012, EN60079-28:2015.

Schutzklasse: **IP66** nach EN 60529:1992, nicht in Wasser eintauchen.

Alex Jackson – Geschäftsführer, für Wolf Safety Lamp Company Ltd

Gebrauchshinweise für die Wolflite H-251ALED

Falls die Wolflite Handlampe defekt ist, muss sie in Übereinstimmung mit dieser Anweisung repariert werden, bevor sie wieder zum Einsatz kommt.

Die Wolflite Handlampe darf in explosionsgefährde-ten Bereichen nicht geöffnet werden.

Vor dem erste Gebrauch mindestens 12 Stunden lang Batterie aufladen.

Die Batterie. Die H-66-Batterieeinheit basiert auf einem zweizelligen Bleiakku mit einer Le-bensdauer von bis zu 500 vollen Lade-/Entladezykien.

Sie beinhaltet eine integrierte Batterieschutz-schaltung zur Kurzschlusssicherung, Niederspan-nungsabschaltung und Lampe zur Meldung eines eventuellen Ladegeräteaustalls. Folgende Punkte sind zu beachten:

Vor dem ersten Gebrauch laden; falls leer, sofort aufladen, bei Lageraufbewahrung alle sechs Monate aufladen.

Photobiologische Sicherheit
H-251ALED Handlampen sind Risikogruppe 1 - keine photobiologische Gefährdung unter nor-malen Verhaltenseinschränkungen.

Anmkerkung: DGR-, HMR- und RAR-Bedingungen für den Transport gefährlicher Güter: Laut US Dept of Transport, IATA und CAA sind diese Batterien als „nicht reguliert" eingestuft.

Nur mit Wolf-Ladegeräten laden.
Nicht öff-nen, zerquetschen, durchbohren oder ver-brennen.
Altbatterien sind Sondermüll und müssen gemäß den aktuellen Vorschriften entsorgt werden.

Laden

"'Wolflite' Ladegeräte dürfen in explosionsge-fährdeten Bereichen nicht benutzt werden."

La-den der 'Wolflite' Handlampe H-251ALED
Die Batterie wird **im Lampengehäuse** geladen. Die H-251ALED kann während des Aufladens eingeschaltet blei-ben 'ON', die Lampe wird dabei nicht leuchten, ist aber bereit für den Standby-Stromausfall-Modus und wird automatisch aufleuchten, falls die Stromzufuhr zum Ladegerät ausfällt. Anzeigelam-pen zeigen den Ladezustand der Batterie an. Rot zeigt nur an, dass zwischen Lampe und Ladegerät kein Kontakt ist, die Lampe muss fest hineinge-drückt werden, bis sie in Position eingerastet ist. Grün zeigt die Hauptladephase an. Grün und Rot zeigen an, dass die Batterie komplett geladen ist. (Zwischen Hauptladephase und vollem Ladezu-stand kann man eventuell sehen, dass die Anzei-gelampen blinken).

Lampenladegeräte für H-251ALED
Es stehen zwei Lampenladegeräte zur Auswahl.

Das **Wolflite Ladegerät C-251HV** ist für Netz-spannungen von 200 – 240 V (~), mit 50 – 60 Hz, ausgelegt (Netzspannung von 254 V (~), 60 Hz, für Bohrplattformen), umschaltbar auf 100/120 V, 50-60 Hz. Die Auswahl der falschen Netzspannung kann zu Beschädigungen führen.

Das Ladegerät erzielt eine 90%ige Aufla-dung in 6 bis 7 Stunden. Es darf nur die vom Hersteller vorgeschriebene Siche-rung verwendet werden. Die Ladegeräte werden mit zugelassenen Netzsteckern geliefert.

Das **Wolflite Ladegerät C-251LV** ist für Netzspan-nungen von 12 – 32V (~) ausgelegt. Eine volle Auflad-ung über eine 12-V-Versorgung dauert 20 bis 24 Stunden, über eine 24-V-Versorgung 10 bis 12 Stunden. Die zweiadrige Schnur ist rot (positiv), und rot mit schwarzer Kennung (negativ) Beide Ladegeräte arbeiten vollkommen au-tomatisch und gehen nach Abschluss der Hauptladung in eine sichere Erhaltungsla-dung über.

Um Schäden auszuschließen ist darauf zu achten, dass eine komplett entladene Batterie sofort auf-geladen wird. Die Ladegerätausgänge liegen im Niederspannungsbereich und sind gegen Kurz-schluss gesichert. Betriebstemperaturbereich: +10°C bis +25°C.

IP20 – Ausschließlich für den Einsatz im Innenbe-reich.

Standby kontinuierliche langfristige Ladung
Bei einer kontinuierlichen Erhaltungsladung sollte eine 'gründliche' Inspektion der Handlampe alle 12 Monate durchgeführt werden, in Übereinstim-mung mit IEC 60079-17. Bei Anzeichen von Klem-menkorrosion und resultierenden Säuretropfen, die nach 3-5 Jahren bei Standby-Ladung auftreten können, sollte besondere Aufmerksamkeit ge-schenkt werden. Wenn solche Anzeichen auftre-ten, sollte die Batterie in Übereinstimmung mit diesen Anweisungen ausgetauscht werden. Die Batterielebensdauer kann bis zu 10 Jahre mit ein-geplanter Ladeverwaltung verlängert werden. Ein typisch eingeplantes Beispiel sind 2 Wochen lang auf Erhaltungsladung, gefolgt von 2-3 Monaten langer Ausschaltung.

WARNUNG: DIE WOLFLITE LADEGERÄTE DÜR-FEN NUR ZUM AUFLADEN VON WOLF HAND-LAMPEN VERWENDET WERDEN – FÜR ANDERE BATTERIEN ODER BATTERIEBETRIEBENE GERÄTE SIND SIE NICHT AUSGELEGT.

Die Wolf Safety Lamp Co. Ltd. führt kontinu-ierlich Produktverbesserungen durch. Kon-struktionsänderungen sind ohne vorherige Ankündigung möglich.

EN IEC 60079:–

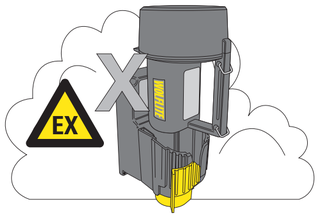

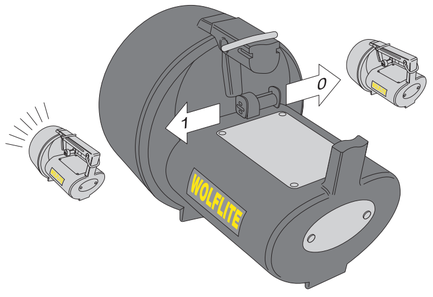

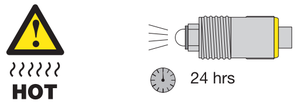

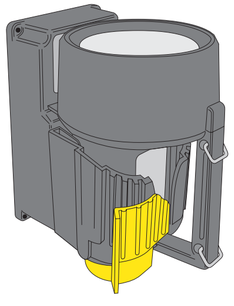

C-251HV ≥ 8 hrs
C-251LV @ 24V ≥ 10 hrs
C-251LV @ 12V ≥ 20 hrs

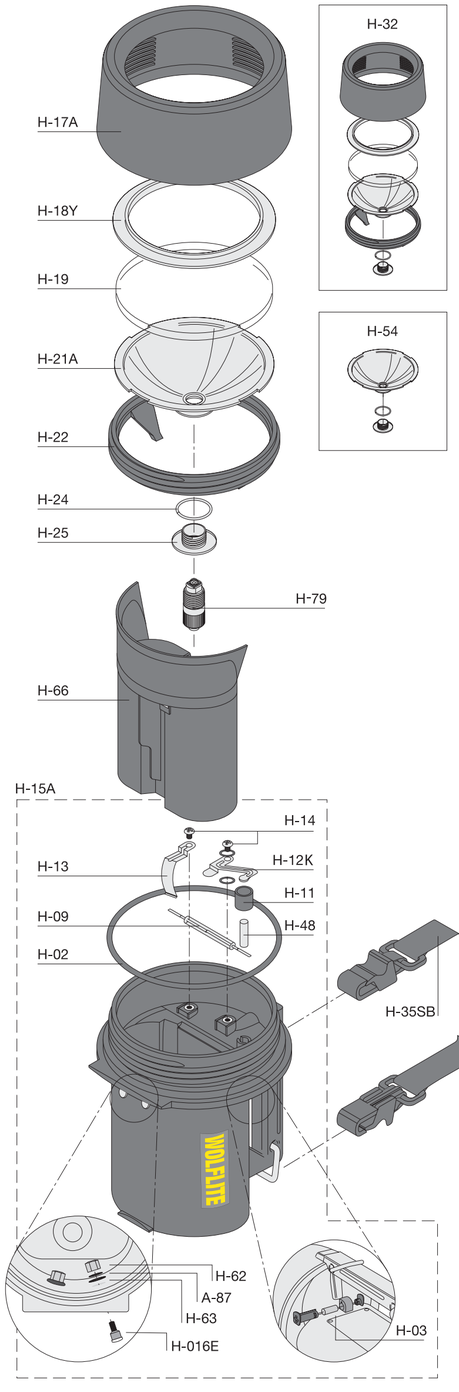

Wolflite Rechargeable Safety Handlamp
H-251ALED Operation and Maintenance Instructions

Wolflite Rechargeable
Safety Handlamp
H-251ALED

GB F D I E P NL GR AR PL

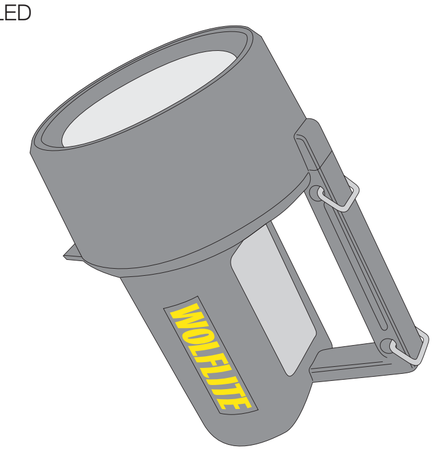

Wolflite Handlamp H-251ALED
Approval details and Spares Parts List

IECEx Certificate Scheme

IECEx Scheme Certificate Number: **IECEx BAS16.0076X**

'X' condition – Dust layers must be prevented from building up on the handlamp.

Code: Ex ib op is IIC T4 Gb IP66
Ex ib op is IIIB T170°C Db
–20°C ≤ Ta ≤ 40°C

IEC Standards Applied: IEC 60079-0:2011, IEC 60079-11:2011, IEC 60079-28:2015
Ingress Protection Level: IP67 to IEC 60529:2001

Lloyds Type Approval

Certificate: 01/00103

Order Code	Description	Order Code	Description
A-87	Washer (each)	H-32	Lens ring assembly
H-02	'O' ring seal	H-34	Key for reflector retaining ring
H-03	Magnet switch complete		
H-09	Reed switch	H-35SB	Detachable webbing lanyard with clips & fittings
H-11	Sleeve for shorting link		
H-12K	Shorting link contact kit	H-48	Shorting link
H-13	Battery contact	H-54	Reflector assembly
H-14	Screw for contacts (each)	H-58	Handlamp wall holder
H-15A	Body – complete with shown items	H-62	Dome nut for contact (each)
		H-63	Sponge stud seal (each)
H-016E	Charging stud (each)	H-66	I.S. battery pack
H-17A	Lens ring with lock stop	H-79	LED centre contact
H-18Y	Washer for disc	C-251LV	Wolflite Handlamp Charger (12-24V)
H-19	Glass disc toughened		
H-21A	Reflector	C-251HV	Wolflite Handlamp Charger (230/115V, UK Plug)
H-22	Reflector retaining ring		
H-24	Reflector distance piece	C-251HVE	Wolflite Handlamp Charger (230/115V, Euro Plug)
H-25	LED socket		

WOLF SAFETY LAMP COMPANY
Saxon Road Works, Sheffield S8 0YA, England
Tel: +44 114 255 1051 Fax: +44 114 255 7988
E-mail: info@wolfsafety.com
Website: www.wolfsafety.com

1180

H-135 Issue 9
DF-525
MMD/??/??K/11.18

Torcia di sicurezza ricaricabile Wolflite H-251ALED Istruzioni per l'uso e la manutenzione

I

Dichiarazione di conformità CE

Questo prodotto è conforme a tutti i requisiti indicati nella Direttiva 2014/34/CE Atmosfere Esplosive (Dispositivi ATEX) secondo il certificato d'esame di tipo CE emesso a dimostrazione della conformità del prodotto con tutte le norme armonizzate del caso e i requisiti fondamentali relativi alla salute e alla sicurezza.

La torcia Wolflite H-251ALED è una torcia di sicurezza ricaricabile autonoma, dotata da un contatto centrale a LED H-79, alimentato da una batteria al piombo ermetico da 4V, 5Ah, con dispositivo di protezione intrinseco integrale. Il corpo della Wolflite H-251ALED è modellato in plastica anti-statica ad alta resistenza.

Codice di approvazione: Ex **II 2GD Ex ib op is IIC T4 Gb**
Ex ib op is IIB T170°C Db IP67
(temperatura ambiente da -20°C a +40°C)

Approvato quale dispositivo appartenente al Gruppo II, Categoria 2 per l'uso in zone 1 e 2 per gas, vapori e nebbie potenzialmente esplosivi, laddove lo permetta la temperatura massima T4 e polveri potenzialmente esplosivi in zone 21 e 22, laddove lo permetta la temperatura di superficie massima T170°C e gruppi di polveri IIIA e IIIB.

Ente a cui è stata effettuata la comunicazione: Baseefa Ltd, Rockhead Business Park, Staden Lane, Buxton, SK17 9RZ, Regno Unito; Numero dell'ente cui è stata effettuata la comunicazione: **1180**

Certificato d'esame tipo CE: **BAS00ATEX2176X**

Condizione "X" – L'accumulo di strati di polvere deve essere evitato nella torcia.

Norme armonizzate applicate: EN60079-0:2012+A11: 2013, EN60079-11:2012, EN60079-28:2015.

Livello di protezione d'ingresso: **IP66** a EN 60529:1992, non immergere in acqua.

Alex Jackson – Direttore Generale Wolf Safety Lamp Company Ltd

Modalità d'uso della torcia Wolflite H-251ALED

Una torcia Wolflite danneggiata deve essere riparata in conformità con le presenti istruzioni, prima di essere riutilizzata.

La torcia Wolflite non deve essere aperta in zone pericolose.

Prima dell'uso, caricare le batterie per 12 ore.

La batteria. La batteria H-66 impiega un sistema a doppia cella di piombo con una durata fino a 500 cicli di carica/scarica. Questa è incapsulata con un circuito elettronico che garantisce protezione contro i cortocircuiti, l'interruzione a basso voltaggio e il guasto dell'illuminazione del caricatore di rete. Si noti quanto segue:

Caricare prima del primo utilizzo; ricaricare immediatamente quando è scarica; ricaricare ogni sei mesi quando viene riposta.

Sicurezza fotobiologica
Le torcie H-251ALED appartengono al gruppo di risco 1 – nessun risco fotobiologico in normali limitazioni di comportamento.

Nota bene: Norme merci pericolose, Norme per i materiali pericolosi, Norme articoli limitati: Il dipartimento dei trasporti USA, la IATA e la CAA dichiarano che queste batterie sono "non regolate".

**Ricaricare unicamente servendosi di caricabatterie Wolf.
Non tagliare, schiacciare, forare o bruciare.
Eliminare unicamente tramite un'agenzia per il riciclaggio autorizzata.**

Ricarica

I caricatori Wolflite non devono essere utilizzati in zone Ex.

Modalità di ricarica della torcia Wolflite H-251ALED
La batteria viene ricaricata **dal corpo della lampada**. L'H-251ALED può essere accesa durante la ricarica; la lampada non illumina, ma è impostata per la modalità standby da mancanza di corrente e si accenderà automaticamente nel caso in cui mancasse la corrente al caricabatteria. Gli indicatori mostrano lo stato di carica della batteria. La sola luce rossa indica che la lampada non ha fatto contatto: deve dunque essere spinta saldamente fino ad essere inserita adeguatamente. Il verde indica la ricarica. Verde e rosso indica che la ricarica è completa. (Tra la ricarica di rete e quella completa si può osservare le spie lampeggiate).

Caricatori per H-251ALED
Due tipi di caricatori sono disponibili.

Il caricabatterie Wolflite C-251HV è indicato per tensioni di ingresso di rete CA di 200-240 volt a 50-60 Hz (Tensione di piattaforma offshore di 254 volt a 60 Hz), commutabile dall'utente a 100-120 volt a 50-60 Hz. La mancata selezione del giusto voltaggio può provocare danni. Il caricabatterie raggiunge il 90% della ricarica in 6/7 ore. Inserire unicamente il fusibile indicato dal produttore. I caricabatterie sono dotati di spine approvate; fare riferimento alla letteratura di vendita per maggiori dettagli.

Il caricabatterie Wolflite C-251LV è adatto all'uso con fornitura CC di 12-32 volt. Una ricarica completa effettuata con alimentazione a 12 volt richiede 20/24 ore; con alimentazione a 24 volt la piena ricarica è raggiunta in 10/12 ore. Il flessibile di base è rosso: Positivo; rosso con tracciante nero: Negativo.

Entrambi i caricabatterie sono pienamente automatici, passando ad una ricarica sicura a bassa corrente dopo che la carica principale è stata portata a termine.

Una batteria completamente scarica deve essere caricata immediatamente per evitare danni; i contatti del caricabatterie sono di uscita a bassa tensione e protetti contro i cortocircuiti; temperatura ambiente operativa del caricabatterie: da +10°C a +25°C.

IP20 – Solo per uso interno.

Modalità standby di carica continua a lungo termine
In modalità di carica continua, un'ispezione "dettagliata" dovrebbe essere effettuata ogni 12 mesi, in conformità con il IEC 60079-17. Particolare attenzione dovrebbe essere data a evidenza di corrosione terminale e risultanti acidi vescicolari che potrebbe cominciare a verificarsi dopo 3-5 anni in carica standby. Se si verifica tale evidenza, la batteria dovrebbe essere sostituita in conformità con queste istruzioni. La durata della batteria può essere estesa fino a 10 anni con la gestione di ricarica programmata. Un esempio tipico di ricarica programmata è di 2 settimane, seguita da 2-3 mesi di pausa.

AVVERTENZA: I CARICABATTERIE WOLFLITE SONO CONCEPITI UNICAMENTE PER LA RICARICA DELLE TORCE WOLF – NON UTILIZZARE ALTRE BATTERIE O DISPOSITIVI A BATTERIA.

La Wolf Safety Lamp Co. Ltd osserva una politica volta al miglioramento continuo dei propri prodotti. È possibile che vengano apportate modifiche a dettagli del design senza preavviso.

Akumulatorowa latarka bezpieczeństwa H-251ALED Instrukcja obsługi i konserwacji

PL

Deklaracja zgodności UE

Niniejszy produkt spełnia wszystkie odpowiednie przepisy dyrektywy 2014/34/UE dotyczącej atmosfery potencjalnie wybuchowej (urządzeń przeznaczonych do użytku w atmosferze potencjalnie wybuchowej), co potwierdzają wydane świadectwa badania typu UE, świadczące o zgodności ze wszystkimi odpowiednimi ujednoliconymi normami i podstawowymi wymogami z zakresu BHP.

Latarka Wolflite H-251ALED jest samodzielną latarką przenośną, przeznaczoną do wielokrotnego ładowania, wyposażoną w styk centralny H-79 LED, zasilaną pakietem akumulatorów ołowiowo-kwasowych 4V, 5Ah z integralnym, wewnętrznym zabezpieczeniem. Wolflite H-251ALED jest wykonana z antystatycznego tworzywa sztucznego odpornego na silne uderzenia.

Kod zatwierdzenia: Ex **II 2GD Ex ib op is IIC T4 Gb**
Ex ib op is IIIB T170°C Db IP67
temp. otoczenia -20°C do +40°

Zatwierdzona do Grupy II, Kategorii 2 urządzeń stosowanych w strefach 1 i 2, w przestrzeniach potencjalnie zagrożonych wybuchem z powodu gazów, par i mgieł, w których obowiązuje dopuszczalna temperatura klasy T4, oraz w strefach 21 i 22, w przestrzeniach potencjalnie zagrożonych wybuchem z powodu pyłów, w których obowiązuje dopuszczalna maksymalna temperatura powierzchniowa T170°C i grupy pyłów IIIA i IIIB.

Jednostka notyfikowana: Baseefa Ltd, Rockhead Business Park, Staden Lane, Buxton, SK17 9RZ, UK. Numer jednostki notyfikowanej: **1180**

Świadectwo badania typu UE: **BAS00ATEX2176X**

Warunek X – Należy zapobiegać zbieraniu się warstw pyłów na latarce.

Zastosowane ujednolicone normy: EN60079-0:2012+A11: 2013, EN60079-11:2012, EN60079-28:2015.

Poziom zabezpieczenia przed infiltracją: **IP66** do EN 60529:1992, nie zanurzać w wodzie.

Alex Jackson – Dyrektor Zarządzający Wolf Safety Lamp Company Ltd

Korzystanie z latarki Wolflite H-251ALED

Uszkodzoną latarkę ręczną Wolflite należy przed oddaniem z powrotem do użytku naprawić zgodnie z niniejszymi instrukcjami.

Nie wolno otwierać latarki Wolflite w niebezpiecznym terenie.

Latarkę należy ładować **przed pierwszym użyciem** przez co najmniej 12 godzin.

Akumulator. Pakiet akumulatorów H-66 wykorzystuje dwa ogniwa ołowiowo-kwasowe wytrzymujące do 500 cykli ładowania/rozładowania. Pakiet akumulatorów znajduje się w obudowie z elektronicznym obwodem zapewniającym ochronę przeciwzwarciową i ochronę przed nadmiernym rozładowaniem oraz wskaźnikiem uszkodzenia ładowarki sieciowej. Należy przestrzegać następujących zaleceń:

Przed pierwszym użyciem należy naładować akumulatory; ładować natychmiast przy rozładowaniu akumulatorów. Jeśli akumulatory są przechowywane, należy je doładowywać co sześć miesięcy.

Bezpieczeństwo fotobiologiczne
Latarki H-251ALED należą do grupy ryzyka 1 – brak ryzyka fotobiologicznego przy normalnych ograniczeniach postępowania.

Uwaga: Przepisy dotyczące wyrobów niebezpiecznych, przepisy dotyczące niebezpiecznych materiałów, przepisy dotyczące wyrobów z ograniczeniami w transporcie: Departament Transportu USA, IATA i CAA oświadczają, że akumulatory te „nie podlegają ograniczeniom".

**Akumulatorów nie wolno ładować innymi ładowarkami niż firmy Wolf.
Nie wolno ciąć, zgniatać, przebijać ani spalać.
Utylizować wyłącznie w licencjonowanych firmach utylizacyjnych.**

Ładowanie

Z ładowarek Wolflite nie wolno korzystać w obszarach Ex*.

Ładowanie latarki Wolflite H-251ALED
Akumulator jest ładowany w korpusie latarki. Latarkę H-251ALED można włączyć podczas ładowania, ale nie spowoduje to jej zaświecenia się. Latarka zostanie ustawiona w tryb gotowości na wypadek awarii zasilania i automatycznie zaświeci się, gdy energia elektryczna zostanie odłączona. Wskaźniki pokazują poziom naładowania akumulatora. Czerwony wskaźnik oznacza brak styku w latarce. Należy ją mocno wcisnąć, aż zaskoczy w prawidłowe położenie. Zielony wskaźnik oznacza ładowanie. Zielony i czerwony wskaźnik oznaczają pełne naładowanie akumulatora. (W trakcie ładowania wskaźniki pulsują).

Ładowarki do latarek H-251ALED
Istnieją dwa rodzaje ładowarek latarki.

Ładowarka C-251HV Wolflite jest przeznaczona do prądu AC o napięciu wejściowym 200–240V, przy 50–60 Hz (napięcie na platformach morskich 254V, przy 60 Hz), a użytkownik może je przełączać na 100–120V, przy 50–60 Hz. Nieprzełączenie na prawidłowe napięcie może spowodować uszkodzenie.

Ładowarka osiąga 90% poziomu naładowania w ciągu 6/7 godzin. Wolno zakładać wyłącznie bezpiecznik wskazany przez producenta. Ładowarki są wyposażone w homologowane gniazdka. Więcej informacji znajduje się w dokumentacji otrzymywanej w czasie zakupu.

Ładowarka C-251LV Wolflite jest przeznaczona do prądu DC, o napięciu od 12 do 32V. Pełne naładowanie z sieci o napięciu 12V trwa 20/24 godzin/y, z sieci o napięciu 24V – 10/12 godzin. Dwa przewody elastyczne są czerwone: dodatni i czerwony z czerwonym znacznikiem: ujemny.

Obydwie ładowarki są całkowicie automatyczne. Przechodzą w tryb bezpiecznego podładowywania po zakończeniu ładowania zasadniczego.

Jeśli dojdzie do całkowitego wyładowania akumulatora, należy go natychmiast naładować, aby uniknąć uszkodzenia, styki akumulatora są zabezpieczone obwodami niskonapięciowymi i chronione przed zwarciem; ładowarka przeznaczona na wykorzystania w temperaturze: +10°C do +25°C.

IP20 – Wyłącznie do użytku w pomieszczeniach.

Ciągłe ładowanie w trybie gotowości
Przy ciągłym bezpiecznym podładowywaniu szczegółowa inspekcja latarki powinna być wykonywana co 12 miesięcy zgodnie z IEC 60079-17. Szczególną uwagę należy zwrócić na ślady korozji i powstałe w rezultacie krople kwasu, które mogą się pojawiać po 3–5 latach ładowania w trybie gotowości. Jeżeli zostaną zaobserwowane, należy wymienić baterię, postępując zgodnie z instrukcjami. Okres użyteczności akumulatora może być wydłużony do 10 lat przy stosowaniu harmonogramu ładowania. Typowy przykład harmonogramu to 2 tygodnie z bezpiecznym podładowywaniem, po którym następują 2-3 miesiące przerwy.

OSTRZEŻENIE: ŁADOWARKI WOLFLITE SĄ PRZEZNACZONE WYŁĄCZNIE DO ŁADOWANIA LATAREK PRZENOŚNYCH – NIE WOLNO STOSOWAĆ INNYCH AKUMULATORÓW ANI URZĄDZEŃ AKUMULATOROWYCH.

Wolf Safety Lamp Co. Ltd realizuje zasadę stałego ulepszania produktów. Zmiany w konstrukcji mogą być dokonywane bez wcześniejszego powiadamiania.

Lámpara de seguridad recargable H-251ALED Instrucciones de funcionamiento y mantenimiento

E

Declaración de conformidad CE

Este producto cumple todas las provisiones relevantes de la Directiva 2014/34/EU sobre Atmósferas Explosivas (Equipamiento ATEX) en virtud del certificado de examen de tipo EU, que demuestra su conformidad con todas las normativas estándar relevantes y todos los requisitos de salud y seguridad.

La Wolflite H-251ALED es una lámpara recargable compacta, equipada con un contacto central H-79 LED alimentada por una batería de 4V, 5Ah sellada de ácido plomo con un protector de seguridad intrínseco integral. El cuerpo de la Wolflite H-251ALED está moldeado en plástico antiestático de alta resistencia contra los impactos.

Código de aprobación: Ex **II 2GD Ex ib op is IIC T4 Gb**
Ex ib op is IIIB T170°C Db IP67
-20°C < Ta < 40°C

Aprobada como aparato del Grupo II, Categoría 2 para uso en zonas 1 y 2, atmósferas potencialmente explosivas por la presencia de gas, vapores y niebla, y donde las temperaturas de clase T4 lo permitan, y en zonas 21 y 22 potencialmente explosivas por la presencia de polvo donde el máximo de temperatura de superficie T170°C y los grupos de polvo IIIA y IIIB lo permitan.

Entidad notificada: Baseefa Ltd, Rockhead Business Park, Staden Lane, Buxton, SK17 9RZ, UK. Número de entidad notificada: **1180**

Certificado EU de examen de tipo: **BAS00ATEX2176X**

Condición 'X': se debe evitar que se acumulen capas de polvo sobre la lámpara.

Normativa armonizada aplicada: EN60079-0:2012+A11: 2013, EN60079-11:2012, EN60079-28:2015.

Grado de protección IP: **IP66** para EN 60529:1992, no sumergir en agua.

Alex Jackson – Director general para Wolf Safety Lamp Company Ltd

Uso de la Wolflite H-251ALED

Las lámparas Wolflite averiadas deben ser reparadas de acuerdo con las siguientes instrucciones antes de volver a ponerlas en servicio.

La lámpara Wolflite no debe abrirse en zonas peligrosas.

Antes de usar, cargue la batería durante 12 horas.

La batería. La batería H-66 utiliza un sistema de dos células de ácido plomo con una vida de hasta 500 ciclos de carga y descarga. La batería se encuentra encapsulada en un circuito electrónico que proporciona iluminación de protección contra cortocircuitos, cortes de tensión baja y fallos en el suministro de alimentación al cargador. Téngase en cuenta lo siguiente:

La batería debe cargarse antes de usarla por primera vez y recargarse inmediatamente al agotarse; debe recargarse cada seis meses mientras permanezca fuera de uso.

Seguridad fotobiológica
Las lámparas H-251ALED pertenecen al grupo de riesgo 1: no existen peligros fotobiológicos bajo limitaciones de comportamiento normales.

Nota: Normativa sobre cargas peligrosas, Normativa sobre materiales peligrosos, Normativa sobre artículos restringidos: el Departamento de Transporte estadounidense, la IATA y la CAA declaran estas baterías como "no reguladas".

**No se recomienda el uso de otros cargadores que no sean de la marca Wolf.
No cortar, aplastar, perforar ni incinerar.
Desechar a través de un agente autorizado.**

Carga

'Los cargadores Wolflite' no deben utilizarse en áreas Ex.

Cómo cargar la lámpara 'Wolflite' Handlamp H-251ALED
La batería se carga **directamente dentro de la lámpara**. El indicador H-251ALED puede encenderse ('ON') durante la carga. La lámpara no se enciende, pero entra en el modo standby de fallo del suministro eléctrico y se encenderá automáticamente si se produce un corte del suministro al cargador. Los indicadores muestran el nivel de carga de la batería. El color rojo indica únicamente que la lámpara no ha entrado en contacto. Es necesario empujar la lámpara con firmeza hasta que encaje en su posición. El verde indica que se está realizando la carga. Los colores rojo y verde indican un nivel de carga completo. (Es posible que los indicadores parpadeen en los modos de carga y nivel de carga completa).

Cargadores de lámpara para H-251ALED
Existen dos tipos de cargadores.

El **cargador Wolflite C-251HV** está diseñado para su uso con tensiones de CA de entrada de entre 200 y 240 voltios a 50-60 Hz (Las tensiones de las plataformas offshore de 254 voltios a 60 Hz). El usuario puede cambiar la tensión a 100-120 voltios a 50-60 Hz. La selección de una tensión incorrecta puede causar daños en el aparato. Son necesarias entre 6 y 7 horas para alcanzar una carga del 90 %. Se recomienda el uso de los fusibles especificados por el fabricante. Los cargadores están equipados con enchufes aprobados. Consulte la información de los materiales de venta para obtener más detalles.

El **cargador Wolflite C-251LV** es apto para su uso con tensiones de

CC de 12 a 32 voltios. Son necesarias entre 20 y 24 horas con una tensión de 12 voltios para lograr la recarga plena; con una tensión de 24 voltios son necesarias entre 10 y 12 para lograr la recarga plena. El

cable bifilar es de color rojo para el positivo y rojo con el trazador negro para el negativo.

Ambos cargadores son totalmente automáticos y activan la carga de entretenimiento de compensación una vez que se ha alcanzado la carga máxima.

Las baterías totalmente descargadas deben recargarse de inmediato para evitar daños; los contactos del cargador tienen una tensión baja de salida y están protegidos contra cortocircuitos; temperatura ambiente de funcionamiento del cargador: +10°C a +25°C.

IP20 – Uso interno únicamente.

Carga a largo plazo continua de reserva.
Durante la carga lenta y continua, se debe llevar a cabo una inspección "detallada" de la lámpara cada 12 meses, confirme a la norma IEC 60079-17.

Se debe prestar especial atención a la evidencia de corrosión terminal y gotas de ácido resultantes que podrían comenzar a ocurrir después de 3 a 5 años de carga de reserva. Si ocurre dicha evidencia, la batería debe reemplazarse conforme a estas instrucciones. La vida útil de la batería puede prolongarse hasta por 10 años con una gestión de carga programada. Un ejemplo de programación típico es 2 semanas de carga lenta y continua, seguido de 2 a 3 meses apagada.

ADVERTENCIA: LOS CARGADORES WOLFLITE ESTÁN DISEÑADOS PARA CARGAR ÚNICAMENTE LAS LÁMPARAS WOLF. NO USAR NINGÚN OTRO TIPO DE BATERÍA O APARATO OPERADO MEDIANTE BATERÍA.

Wolf Safety Lamp Co. Ltd mantiene una política de mejora continua. La empresa se reserva el derecho a realizar cambios en el diseño sin notificación previa.

Baladeuse de sécurité rechargeable Wolflite H-251ALED Instructions de fonctionnement et d'entretien

F

Déclaration de conformité CE

Ce produit répond à toutes les clauses pertinentes de la Directive 2014/34/EU relatives aux atmosphères explosives (équipements ATEX) en vertu du certificat d'examen de type EU attribué qui apporte la preuve de la conformité à toutes les normes harmonisées pertinentes et conditions essentielles d'hygiène et de sécurité.

La baladeuse Wolflite H-251ALED est une baladeuse de sécurité rechargeable autonome équipée d'un contact central LED H-79 et alimentée par un bloc batterie scellé plomb-acide de 4 V, 5 Ah avec protection de sécurité intrinsèque intégrale. La coque de la baladeuse Wolflite H-251ALED est moulée dans un plastique antistatique hautement résistant.

Code d'autorisation: Ex **II 2GD Ex ib op is IIC T4 Gb**
Ex ib op is IIIB T170°C Db IP67
–20°C ≤ Ta ≤ 40°C

Approuvé en tant qu'appareil du Groupe II, Catégorie 2 pour l'utilisation dans les zones 1 et 2 à gaz, vapeurs et brouillards potentiellement explosifs, et où la classe de température T4 le permet, et dans les zones 21 et 22 à poussières potentiellement explosives où la température maximale de surface de 170°C et la poussière des groupes IIIA et IIIB le permettent.

Organisme notifié : Baseefa Ltd, Rockhead Business Park, Staden Lane, Buxton, SK17 9RZ, UK. ; numéro d'identification de l'organisme notifié : **1180**

Certificat d'examen de type EU : **BAS00ATEX2176X**

Condition « X » – Il ne faut pas laisser les couches de poussière s'accumuler sur la lampe.

Normes harmonisées appliquées : EN60079-0:2012+A11: 2013, EN60079-11:2012, EN60079-28:2015.

Niveau de protection contre les infiltrations : **IP66** à EN 60529:1992, ne pas immerger dans l'eau.

Alex Jackson – Directeur Directeur Général, pour la société Wolf Safety Lamp Company Ltd

Utilisation de la baladeuse Wolflite H-251ALED

Toute baladeuse Wolflite endommagée doit être réparée conformément aux présentes instructions avant d'être remise en service.

La baladeuse Wolflite ne doit pas être ouverte dans une zone à risques.

Avant toute utilisation, charger la batterie pendant 12 heures.

Batterie. Le pack batterie H-66 utilise un système plomb-acide à deux cellules ayant une durée de vie de 500 cycles de chargement/déchargement.

Il est muni d'un circuit électronique fournissant une protection contre les courts-circuits, une protection contre la décharge complète et un voyant de dysfonctionnement de chargeur secteur. Observer les points suivants :

Charger la batterie avant sa première utilisation ; la recharger immédiatement dès qu'elle est déchargée ; la recharger tous les six mois en cas de non-utilisation.

Sécurité photobiologique
Les baladeuses H-251ALED font partie du groupe de risque 1 – aucun risque photobiologique dans les limites comportementales normales.

Remarque : Règlementations relatives aux marchandises dangereuses, aux matières dangereuses, et aux articles réglementés : le ministère américain des Transports, l'IATA et la CAA déclarent ces batteries « non réglementées ».

Recharger uniquement au moyen d'un chargeur Wolf. Ne pas couper, écraser, percer ni incinérer.

Mettre au rebut uniquement par l'intermédiaire d'un organisme d'évacuation des déchets agréé.

En charge

Les chargeurs « Wolflite » ne doivent pas être utilisés dans les zones Ex.

Rechargement de la baladeuse « Wolflite » H-251ALED
La batterie est rechargée à l'intérieur de la coque de la lampe. La baladeuse H-251ALED peut être mise en « MARCHE » lorsqu'elle est en chargement ; la lampe ne s'allume pas mais elle est placée en mode veille de panne de chargement. Elle s'allume automatiquement si l'alimentation électrique du chargeur est coupée. Des voyants indiquent l'état de chargement de la batterie. Rouge uniquement indique que la lampe n'est pas en contact électriquement. La lampe doit être engagée fermement jusqu'à ce qu'elle soit verrouillée en position. Vert indique un chargement principal. Vert et rouge indiquent que le chargement est complet. (Un clignotement des voyants peut être observé entre le chargement principal et le chargement complet).

Chargeurs pour la baladeuse H-251ALED
Il existe deux types de chargeur de baladeuse.

Le chargeur Wolflite C-251HV est destiné à des tensions d'entrée CA secteur de 200 à 240 volts à 50-60 Hz (tensions de plate-forme offshore de 254 volts à 60 Hz), commutable par l'utilisateur sur 100 à 120 volts à 50-60 Hz. Une sélection incorrecte de la tension peut causer des dommages.

Le chargeur atteint un niveau de rechargement de 90 % en 6 à 7 heures. Utiliser uniquement les fusibles spécifiés par le fabricant. Les chargeurs sont équipés des prises approuvées. Se reporter à la documentation technique pour obtenir plus de renseignements.

Le chargeur Wolflite C-251LV est destiné à une utilisation à partir de blocs d'alimentation CC de 12 à 32 volts. Un rechargement complet à partir d'un bloc d'alimentation de 12 volts prend de 20 à 24 heures. À partir d'un bloc d'alimentation de 24 volts, un rechargement complet prend de 10 à 12 heures. Le câble à deux âmes, l'une rouge est « positive » et l'autre rouge avec ligne noire est « négative ».

Les deux chargeurs sont entièrement automatiques, basculant vers un chargement lent de maintien sans risque dès que le chargement principal est terminé.

Une batterie entièrement déchargée doit être rechargée immédiatement pour éviter tout endommagement ; les bornes du chargeur sont de type sortie basse tension et protégées contre les courts-circuits ; température ambiante de fonctionnement du chargeur : entre +10°C et +25°C

IP20 – Utilisation en intérieur uniquement.

Mode veille avec long chargement continu
Lors du chargement lent de maintien, une inspection « détaillée » de la lampe doit être effectuée tous les 12 mois, conformément à la norme CEI 60079-17. Une attention particulière devrait être accordée à tout signe d'oxydation des bornes et aux gouttelettes d'acide résultantes qui pourraient commencer à se former après 3 à 5 ans de chargement en veille. Si tel est le cas, la batterie doit être remplacée conformément à ces instructions. La durée de vie de la batterie peut être étendue jusqu'à 10 ans en suivant un programme de chargement périodique. Un exemple typique de programme serait de charger la lampe pendant 2 semaines, puis de la laisser au repos pendant 2 à 3 mois.

AVERTISSEMENT : LES CHARGEURS WOLFLITE ONT ÉTÉ CONÇUS POUR RECHARGER UNIQUEMENT DES BALADEUSES WOLF – AUCUNE AUTRE BATTERIE NI DISPOSITIF FONCTIONNANT SUR BATTERIE NE DOIT ÊTRE UTILISÉ.

L'entreprise Wolf Safety Lamp Co. Ltd a comme règle d'améliorer constamment ses produits. Des changements mineurs dans la conception du produit peuvent être faits sans avertissement préalable.

Lanterna de Segurança Recarregável H-251ALED da Wolflite Instruções de Utilização e Manutenção

P

Declaração de Conformidade UE

Este produto está em conformidade com todas as disposições relevantes da Directiva 2014/34/UE Atmosferas Explosivas (Equipamento ATEX) por virtude do certificado UE de Tipo emitido, demonstrando conformidade com todas as normas harmonizadas relevantes e requisitos essenciais de saúde e segurança.

A lanterna Wolflite H-251ALED é uma lanterna de segurança autónoma e recarregável, com um LED H-79, alimentada por uma bateria selada de ácido-chumbo, de 4V e capacidade de 5Ah, com uma protecção integral de segurança intrínseca. O corpo da lanterna Wolflite H-251 ALED é de plástico resisente ao impacto e anti-estático.

Código de Aprovação: Ex **Ex II 2GD Ex ib op is IIC T4 Gb**
Ex ib op is IIIB T170ºC Db IP67
(–20ºC ≤ Ta ≤ 40ºC)

Aprovada como aparelho do Grupo II, Categoria 2 para utilização em zonas 1 e 2, gases, vapores, neblinas potencialmente explosivos, e com temperatura de classe T4 admissível, e zonas 21 e 22 de poeiras potencialmente explosivas em que a temperatura máxima de T170º à superfície e grupos de poeiras IIIA e IIIB o permite.

Entidade Notificada: Baseefa Ltd, Rockhead Business Park, Staden Lane, Buxton, SK17 9RZ, UK. Número da entidade notificada: **1180**

Certificado UE de Tipo: **BAS00ATEX2176X**

Condição 'X' – Certifique-se de que não há acumulação de pó na lanterna.

Normas harmonizadas aplicadas: EN 60079-0:2012 +A11:2013, EN 60079-11:2012, EN60079-28:2015.

Nível de protecção Ingress: **IP66** a EN60529:1992, não submergir em água.

Alex Jackson – Director Geral Wolf Safety Lamp Company Ltd.

Utilização da Lanterna Wolflite H-251ALED

Qualquer Lanterna Wolflite deve ser reparada de acordo com estas instruções antes de voltar a ser usada.

A Lanterna Wolflite não deve ser aberta no local perigoso.

Antes de usar pela primeira vez, carregue a bateria durante 12 horas.

A bateria. A bateria H-66 usa um sistema de duas células de ácido-chumbo com duração até 500 ciclos de carga/descarga. A bateria contém um circuito electrónico de protecção contra curto-circuitos, desliga-se com baixa voltagem e ilumina-se indicando falha na alimentação. Tenha em atenção:

Carregue antes de usar a primeira vez; volte a carregar de imediato quando estiver completamente descarregada; se não estiver em funcionamento, recarregue de seis em seis meses.

Segurança fotobiológica
As Lanternas H-251 ALED pertencem ao grupo de risco 1 – sem perigo fotobiológico em condições de utilização normais.

Nota: Regulamentos de Mercadorias Perigosas, Regulamentos de Materiais Perigosos, Regulamentos de Artigos Restritos: O Departamento de Transportes dos EUA, o IATA, e CAA declaram que estas baterias "não estão regulamentadas".

**Recarregue a bateria apenas com Carregadores Wolf.
Não corte, esmague, perfure ou queime o carregador.
Não deite no lixo – entregue o carregador fora de uso a uma agência licenciada para o efeito.**

Carregamento

Os carregadores 'Wolflite' não devem ser usados em zonas Ex.

Para carregar a Lanterna Wolflite H-251 ALED
A bateria é carregada dentro da lanterna. Pode ligar (ON) a lanterna H-251ALED enquanto estiver a carregar. A lâmpada não acenderá, mas está preparada para o modo standby em caso de corte de energia e acender-se-á automaticamente se houver um corte de energia ao carregador. Há indicadores luminosos que indicam se a bateria está carregada ou não. A luz vermelha apenas indica que a lâmpada não fez contacto. A lâmpada deve ser encaixada com firmeza até se fixar na posição correcta. A luz verde dá indicação de que a bateria está a carregar. Se ambas (Verde e Vermelha) estiverem ligadas, significa que a bateria está completamente carregada. (Poderá verificar uma luz intermitente entre o momento que está a carregar até estar totalmente carregada)

Carregadores para a Lanterna H-251ALED
Há dois tipos de Carregadores de Lanterna disponíveis.

O Carregador Wolflite C-251HV funciona com uma corrente alternada (AC) de 200-240 volts a 50-60 Hz (Voltagens 'Offshore' de 254 volts a 60 Hz), podendo ser alterada pelo utilizador para 100-120 volts a 50-60 Hz. Se não seleccionar a voltagem correcta, poderá danificar o carregador. A lanterna fica 90% carregada em cerca de 6 a 7 horas. Utilize apenas o fusível recomendado pelo fabricante. Os carregadores estão equipados com fichas aprovadas. Obtenha mais informações nas descrições de produto.

O Carregador Wolflite C-251LV é adequado para utilização com uma corrente contínua (DC) de 12 a 32 volts. Um carregador com uma fonte de alimentação de 12 volts recarrega completamente a bateria em cerca de 10 a 12 horas. O cabo é composto por dois fios: vermelho = Positivo : vermelho com riscas pretas = Negativo.

Os dois carregadores são completamente automáticos: depois do carregamento estar completo, passarão a fazer um carregamento gradual seguro.

Uma bateria completamente descarregada deverá ser carregada de imediato para evitar danos; os contactos do carregador têm 'output' de baixa voltagem e protecção contra curto-circuito; ambiente de funcionamento do carregador: +10ºC a +25ºC.

IP20 – Para utilização apenas no interior.

Carregamento contínuo em standy
Se mantiver a lâmpada em carregamento contínuo, deverá efectuar uma inspecção 'detalhada' à mesma de 12 em 12 meses, em conformidade com a norma IEC 60079-17. Tenha particular atenção a qualquer indício de corrosão nos terminais e à existência de gotículas de ácido que podem começar a aparecer após 3 a 5 anos de carregamento em standby. Se isso se verificar, deve substituir a bateria de acordo com estas instruções. A bateria pode durar até 10 anos se o carregamento for feito de forma planeada. Um exemplo típico de planeamento seria: 2 semanas em carregamento contínuo, seguido de 2-3 meses desligada.

AVISO: OS CARREGADORES WOLFLITE FORAM CONCEBIDOS PARA CARREGAR APENAS LANTERNAS WOLF – NÃO DEVERÃO SER UTILIZADAS OUTRAS BATERIAS OU APARELHOS COM FUNCIONAMENTO A PILHAS.

A Wolf Safety Lamp Co. Ltd tem uma política de melhoria contínua do produto. Podem ser efectuadas alterações de concepção sem aviso prévio.

Wolflite herlaadbare veiligheidszaklamp H-251ALED Bedienings- en onderhoudsvoorschriften

NL

EU-verklaring van conformiteit

Dit product voldoet aan alle relevante voorwaarden van de 2014/34/EU Explosieve Omgeving (ATEX-apparatuur) Richtlijn ingevolge de afgegeven EU-typeverklaring, waarmee aan alle relevante geharmoniseerde normen en essentiële gezondheids- en veiligheidseisen tegemoet gekomen wordt.

De Wolflite H-251ALED is een onafhankelijk werkende herlaadbare veiligheidslamp, uitgerust met een H-79 LED centraalcontact, gevoed door een 4V, 5Ah verzegelde loodzwavelzuurbatterij met integrale intrinsieke veiligheidsbescherming. De behuizing van de Wolflite H-251ALED bestaat uit zeer schokbestendig antistatisch plastic.

Goedkeuringscode: Ex **II 2GD Ex ib op is IIC T4 Gb**
Ex ib op is IIIB T170°C Db IP67
–20°C ≤ Ta ≤ 40°C

Goedgekeurd onder Groep II, Categorie 2 apparatuur voor gebruik in zones 1 en 2, in mogelijk explosieve gassen, dampen en nevels,en zone 21 en 22 mogelijk explosieve stofatmosferen waar de T170°C maximum oppervlaktetemperatuur en IIIA en IIIB stofgroepen dat toelaten.

Aangemelde instantie: Baseefa Ltd, Rockhead Business Park, Staden Lane, Buxton, SK17 9RZ, UK.;

nummer van aangemelde instantie: **1180**

EU-type goedkeuringscertificaat: **BAS00ATEX2176X**

'X' voorwaarde – Er moet voorkomen worden dat stoflagen zich op de zaklamp opbouwen.

Toegepaste geharmoniseerde normen: EN60079-0:2012+A11: 2013, EN60079-11:2012, EN60079-28:2015.

Beschermingsniveau binnendringing water en stof: **IP66** volgens EN 60529:1992, niet in water onderdompelen.

Alex Jackson - Algemeen Directeur Wolf Safety Lamp Company Ltd

Het gebruik van de Wolflite H-251ALED

Bij beschadiging dient de Wolflite Zaklamp conform deze aanwijzingen gerepareerd te worden alvorens deze opnieuw te gebruiken.

De Wolflite zaklamp mag niet in een gevaarlijke omgeving worden geopend.

Vóór het eerste gebruik de batterij 12 uur opladen.

De batterij. De H-66 batterij maakt gebruik van een tweecellig loodzwavelzuursysteem voor maximaal 500 op- en ontladingscycli.

Deze is ingesmolten samen met een elektronisch circuit voor bescherming tegen kortsluiting, uitschakeling bij een te laag voltage en een waarschuwingslampje voor storingen van de oplader. Let op de volgende punten:

Opladen vóór eerste gebruik; een lege batterij onmiddellijk opnieuw opladen; elk halfjaar opnieuw opladen indien niet in gebruik.

Fotobiologische veiligheid
H-251ALED zaklampen vallen onder risico groep 1 – geen Fotobiologisch veiligheidsgevaar onder normale gedragsbeperkingen.

Opmerking: Bepalingen ten aanzien van gevaarlijke goederen, riskante materialen en verboden voorwerpen: Het Amerikaanse Ministerie van Transport, de IATA en de CAA hebben deze batterijen als "niet gereguleerd" verklaard.

**Gebruik voor het opladen uitsluitend Wolf-laadapparaten.
De batterijen niet opensnijden, verbrijzelen, lek prikken of verbranden.
Afvoeren uitsluitend via de daarvoor aangewezen afvalverwerkingsbedrijven.**

Opladen

'Wolflite' laders mogen niet worden gebruikt in Ex gebieden.

Opladen van de 'Wolflite' zaklamp H-251ALED
De batterij wordt opgeladen in de lamphouder. De H-251ALED kan tijdens het opladen in de 'AAN' stand blijven. Het lampje brandt dan niet, maar blijft paraat in geval van een stroomstoring en gaat automatisch branden als de stroom naar de oplader wordt verbroken. Indicatoren tonen de ladingstoestand van de batterij. Alleen Rood betekent dat de lamp geen contact heeft gemaakt. Druk de lamp stevig aan tot deze in de juiste positie sluit. Groen betekent hoofdlaadproces. Groen en Rood betekent dat de batterij volledig is opgeladen. (De waarschuwingslampjes kunnen tijdens het hoofdlaadproces knipperen tot de batterij volledig is opgeladen).

Zaklamp-laadapparaten voor H-251ALED
Twee typen zaklampladers zijn beschikbaar.

De **Wolflite lader C-251HV** is voor aansluiting op het AC-elektriciteitsnet van 200-240 volt bij 50-60 Hz (Offshoreplatforms 254 volt bij 60 Hz), en kan worden omgeschakeld op 100-120 volt bij 50-60 Hz. Onjuiste instelling van het voltage kan tot schade aan het apparaat leiden.

De lader laadt tot 90% op in 6/7 uur. Gebruik alleen de door de fabrikant opgegeven zekering. Laders zijn uitgerust met goedgekeurde stekkers; de verkoopbrochure bevat meer informatie.

De **Wolflite-lader C-251LV** is geschikt voor gebruik met gelijkstroomvoedingsbronnen van 12 tot 32 volt. Volledig opladen met een 12 volt-voeding duurt 20/24 uur, met een 24 volt-voeding 10/12 uur. Het twee-aderige snoer is rood: positief en rood met zwarte merkdraad: negatief.

Beide opladers zijn volledig automatisch en gaan over op een veilige druppellading wanneer het hoofdoplaadproces is voltooid.

Een volledig ontladen batterij dient onmiddellijk te worden herladen om beschadiging te voorkomen; de contactpunten van het laadapparaat geven een zeer laag voltage af en zijn beschermd tegen kortsluiting; omgevingstemperatuur voor het laadapparaat: +10 °C tot +25 °C.

IP20 – alleen voor gebruik binnenshuis.

Stand-by continu langdurig opladen
Bij continue druppellading moet elke 12 maanden een 'gedetailleerde' inspectie van de zaklamp worden uitgevoerd, volgens IEC 60079-17. Bijzondere aandacht dient te worden geschonken aan sporen van corrosie aan de polen en de daaruit voortvloeiende zuurdruppels die na 3-5 jaar druppellading kunnen ontstaan. Als zoiets gebeurt, dient de batterij overeenkomstig deze instructies te worden vervangen. De gebruiksduur van de batterij kan tot 10 jaren worden verlengd met een gepland oplaadschema. Een typisch voorbeeldschema is 2 weken op druppellading, gevolgd door 2-3 maanden uit.

WAARSCHUWING: THE WOLFLITE-OPLADERS ZIJN UITSLUITEND BESTEMD VOOR HET OPLADEN VAN WOLF-ZAKLAMPEN – GEBRUIK ZE NIET VOOR ANDERE BATTERIJEN OF OP BATTERIJEN WERKENDE APPARATEN.

De Wolf Safety Lamp Co. Ltd werkt voortdurend aan de verbetering van haar producten. Wijzigingen in het ontwerp kunnen zonder voorafgaande kennisgeving worden aangebracht.

Επαναφορτιζόμενο φωτιστικό χειρός ασφαλείας Wolflite H-251ALED Οδηγίες χρήσης και συντήρησης

GR

Δήλωση συμμόρφωσης ΕΕ

Το παρόν προϊόν πληροί όλες τις σχετικές διατάξεις της οδηγίας 2014/34/ΕΕ Εκρήξιμες ατμόσφαιρες (συσκευές ATEX) βάσει του εκδιδόμενου πιστοποιητικού εξέτασης τύπου, με το οποίο αποδεικνύεται η συμμόρφωση με όλα τα σχετικά εναρμονισμένα πρότυπα και τις ουσιώδεις απαιτήσεις υγείας και ασφάλειας.

Το Wolflite H-251ALED είναι ένα αυτόνομο επαναφορτιζόμενο φωτιστικό χειρός ασφαλείας, εξοπλισμένο με H-79 LED κεντρικής επαφής. Τροφοδοτείται με ρεύμα από μια σφραγισμένη μπαταρία μολύβδου-οξέος 4V, 5Ah με ενσωματωμένη εγγενή προστασία ασφαλείας. Το Wolflite H-251ALED διαθέτει χυτευμένο περίβλημα από αντιστατικό πλαστικό υλικό υψηλής αντοχής.

Κωδικός έγκρισης: Ex **II 2GD Ex ib op is IIC T4 Gb**
Ex ib op is IIIB T170 C Db IP67
–20°C ≤ Ta ≤ 40°C

Ανήκουν στην ομάδα συσκευών II, κατηγορία 2 για χρήση στις ζώνες 1 και 2, με εκρήξιμα αέρια, ατμούς και συγκεντρώσεις σταγονιδίων και, , όπου το επιτρέπει η Κλάση θερμοκρασίας T4, και τις ζώνες 21 και 22 με εκρήξιμες σκόνες, όπου το επιτρέπει το ανώτατο όριο επιφανειακής θερμοκρασίας T170°C και οι ομάδες σκόνης IIIA και IIIB.

Κοινοποιημένος οργανισμός: Baseefa Ltd. Rockhead Business Park, Staden Lane, Buxton, SK17 9RZ, Ηνωμένο Βασίλειο,

αριθμός κοινοποιημένου οργανισμού: **1180**

Πιστοποιητικό εξέτασης τύπου ΕΕ: **BAS00ATEX2176X**

Προϋπόθεση «X» – Πρέπει να αποτρέπεται η συσσώρευση στρωμάτων σκόνης πάνω στο φωτιστικό χειρός.

Εφαρμοσμένα εναρμονισμένα πρότυπα: EN60079-0:2012+A11: 2013, EN60079-11:2012, EN60079-28:2015.

Βαθμός προστασίας από εισχώρηση: **IP66** κατά το EN 60529:1992, μη βυθίζετε τη συσκευή.

Alex Jackson - Διευθύνων σύμβουλος της Wolf Safety Lamp Company Ltd.

Χρήση του Wolflite H-251ALED

Ένα φωτιστικό χειρός Wolflite που έχει υποστεί ζημιά θα πρέπει να επισκευάζεται σύμφωνα με τις παρακάτω οδηγίες, πριν τεθεί ξανά σε λειτουργία.

Το φωτιστικό χειρός Wolflite δεν πρέπει να ανοίγεται σε επικίνδυνο περιβάλλον.

Πριν από την πρώτη χρήση, φορτίστε την μπαταρία για 12 ώρες.

Η μπαταρία. Η επαναφορτιζόμενη μπαταρία H-66 χρησιμοποιεί ένα σύστημα δύο στοιχείων μολύβδου - οξέος, η διάρκεια ζωής των οποίων φθάνει έως 500 κύκλους φόρτισης/εκφόρτισης.

Το σύστημα είναι εγκιβωτισμένο με ένα ηλεκτρονικό κύκλωμα που παρέχει προστασία από βραχυκύκλωμα, προστασία από βαθιά εκφόρτιση και φωτισμό σε περίπτωση αστοχίας του φορτιστή ηλεκτρικού δικτύου. Τηρήστε τα ακόλουθα:

Φορτίστε την μπαταρία πριν από την πρώτη χρήση. Επαναφορτίστε την αμέσως μόλις αδειάσει.

Να επαναφορτίζεται κάθε έξι μήνες σε περίπτωση αποθήκευσης.

Φωτοβιολογική ασφάλεια
Τα φωτιστικά χειρός H-251ALED ανήκουν στην ομάδα κινδύνου 1 – κανένας φωτοβιολογικός κίνδυνος υπό τους περιορισμούς της κανονικής συμπεριφοράς.

Σημείωση: Κανονισμοί επικίνδυνων εμπορευμάτων, επικίνδυνα υλικά Κανονισμοί, κανονισμοί απαγορευμένων ειδών: Το υπουργείο μεταφορών των ΗΠΑ, η Διεθνής ένωση αερομεταφορών (IATA) και η Υπηρεσία Πολιτικής Αεροπορίας (CAA) δηλώνουν ότι αυτές οι μπαταρίες «δεν υπόκεινται σε νομοθετική ρύθμιση».

**Μη χρησιμοποιείτε φορτιστές που δεν είναι της Wolf.
Μην τις κόβετε, μην τις συνθλίβετε, μην τις διατρυπάτε και μην τις καίτε.
Να τις απορρίπτετε μόνο μέσω αδειοδοτημένης υπηρεσίας διάθεσης αποβλήτων.**

Φόρτιση

Δεν επιτρέπεται η χρήση των φορτιστών «Wolflite» σε περιοχές Ex.

Φόρτιση του φωτιστικού φωτός «Wolflite» H-251ALED
Η μπαταρία φορτίζεται εντός του περιβλήματος του φωτιστικού. Το H-251ALED μπορεί να βρίσκεται στη θέση «ON» κατά τη διάρκεια της φόρτισης. Το φωτιστικό δεν θα ανάψει, αλλά θα τεθεί σε κατάσταση αναμονής ανίχνευσης διακοπής ρεύματος, και θα ανάψει αυτόματα σε περίπτωση που διακοπεί η παροχή ρεύματος στο φορτιστή. Τα ενδεικτικά επισημαίνουν την κατάσταση φόρτισης της μπαταρίας. Το κόκκινο υποδεικνύει μόνο ότι ο λαμπτήρας δεν κάνει επαφή. Ο λαμπτήρας πρέπει να ωθηθεί σταθερά μέχρι να ασφαλίσει στη σωστή θέση. Το πράσινο υποδεικνύει τη φόρτιση από το ηλεκτρικό δίκτυο. Όταν το πράσινο και το κόκκινο ανάβουν ταυτόχρονα, η φόρτιση έχει ολοκληρωθεί. (Τα ενδεικτικά ενδέχεται να αναβοσβήνουν κατά τη μετάβαση από τη φάση της φόρτισης στην κατάσταση πλήρους φόρτισης).

Φορτιστές φωτιστικών χειρός για το H-251ALED
Διατίθενται δύο τύποι φορτιστών για το φωτιστικό χειρός.

Ο φορτιστής Wolflite C-251HV προορίζεται για τάση εισόδου 200-240 Volt AC στα 50-60 Hz (παροχή σε πλωτή εξέδρα εξόρυξης με τάση 254 Volt στα 60 Hz), με δυνατότητα μετατροπής από το χρήστη στα 100-120 Volt στα 50-60 Hz. Αν δεν επιλεγεί η σωστή τάση, ενδέχεται να προκληθεί ζημία. Ο φορτιστής επιτυγχάνει επαναφόρτιση μέχρι 90% εντός 6 - 7 ωρών. Τοποθετείτε μόνο ασφάλεια του τύπου που ορίζει ο κατασκευαστής. Τα φις των φορτιστών φέρουν έγκριση. Για λεπτομέρειες, ανατρέξτε στα φυλλάδια πώλησης.

Ο φορτιστής Wolflite C-251LV είναι κατάλληλος για χρήση με παροχή DC στα 12 έως 32 Volt. Η πλήρης επαναφόρτιση από παροχή 12 Volt διαρκεί 20 - 24 ώρες, από παροχή 24 Volt επιτυγχάνεται εντός 10 - 12 ωρών. Το καλώδιο δύο αγωγών έχει χρώμα κόκκινο για το θετικό πόλο και κόκκινο με μαύρη γραμμή για τον αρνητικό πόλο.

Και οι δύο φορτιστές είναι πλήρως αυτόματοι και μεταβαίνουν σε ασφαλή φάση συντήρησης όταν ολοκληρωθεί η κύρια φόρτιση.

Αν η μπαταρία εκφορτιστεί πλήρως, πρέπει να φορτιστεί αμέσως για να αποφευχθεί ενδεχόμενη ζημιά. Οι επαφές του φορτιστή είναι τύπου εξαιρετικά χαμηλής τάσης και διαθέτουν προστασία από βραχυκύκλωμα. Θερμοκρασία περιβάλλοντος λειτουργίας φορτιστή: +10 °C έως +25 °C.

IP20 – μόνο για χρήση σε εσωτερικό χώρο.

Βραδεία φόρτιση για διατήρηση σε κατάσταση ετοιμότητας
Στην κατάσταση συντήρησης (βραδείας φόρτισης) θα πρέπει να εκτελείται «λεπτομερής» επιθεώρηση του φωτιστικού χειρός κάθε 12 μήνες, σύμφωνα με το πρότυπο IEC 60079-17. Ιδιαίτερη προσοχή πρέπει να δίνεται σε ενδείξεις διάβρωσης των επαφών και σε σταγονίδια οξέος που ενδέχεται να αρχίσουν να εμφανίζονται μετά 3-5 χρόνια στη φάση συντήρησης. Αν υπάρχουν τέτοιες ενδείξεις, η μπαταρία θα πρέπει να αντικατασταθεί σύμφωνα με τις σχετικές οδηγίες. Η διάρκεια ζωής της μπαταρίας μπορεί να παρατεθεί έως και 10 χρόνια με την εφαρμογή ενός χρονοδιαγράμματος φόρτισης. Ένα τυπικό χρονοδιάγραμμα είναι 2 εβδομάδες στη φάση συντήρησης και 2-3 μήνες εκτός ρεύματος.

ΠΡΟΕΙΔΟΠΟΙΗΣΗ: ΟΙ ΦΟΡΤΙΣΤΕΣ WOLFLITE ΕΙΝΑΙ ΣΧΕΔΙΑΣΜΕΝΟΙ ΓΙΑ ΤΗ ΦΟΡΤΙΣΗ ΦΩΤΙΣΤΙΚΩΝ ΧΕΙΡΟΣ WOLF ΜΟΝΟ – ΔΕΝ ΠΡΕΠΕΙ ΝΑ ΧΡΗΣΙΜΟΠΟΙΟΥΝΤΑΙ ΑΛΛΕΣ ΜΠΑΤΑΡΙΕΣ Η ΑΛΛΕΣ ΣΥΣΚΕΥΕΣ ΜΕ ΜΠΑΤΑΡΙΑ.

Η Wolf Safety Lamp Co. Ltd ακολουθεί μια πολιτική συνεχούς βελτίωσης των προϊόντων. Ενδέχεται να γίνουν αλλαγές σε σχεδιαστικές λεπτομέρειες χωρίς προηγούμενη ειδοποίηση.

مصباح الأمان اليدوي القابل لاعادة الشحن وولفلايت H-251ALED تعليمات التشغيل والصيانة

AR

إعلان مطابقة مواصفات الاتحاد الأوروبي

يفي هذا المنتج بجميع الأحكام ذات الصلة من توجيهات الاتحاد الأوروبي EU/34/2014 المتعلقة بالأجواء القابلة للانفجار (ATEX Equipment) بموجب شهادة الفحص النوعي الصادرة من الاتحاد الأوروبي ، مما يدل على الامتثال لجميع المعايير المنسقة ذات الصلة ومتطلبات الصحة والسلامة الأساسية.

إن وولفلايت H-251ALED عبارة عن مصباح أمان يدوي متكامل قابل لإعادة الشحن، مزود بمركز اتصال LED H-79، ومجهز ببطارية حمض من رصاص محكم الاغلاق 4 فولت 5Ah ، تتمتع بحماية أمان داخلية متكاملة. ويأتي مصباح وولفلايت H-251ALED بشكل مقولب في بلاستيك عالي المتانة مضاد لتجمع الشحنات الساكنة.

رمز الاعتماد: Ex **II 2GD Ex ib op is IIC T4 Gb**
Ex ib op is IIIB T170°C Db IP67
–20°C ≤ Ta ≤ 40°C

معتمدة كأجهزة من المجموعة الثانية الفئة 2 للاستخدام في المنطقتين 1 و 2 للغازات والأبخرة والرذاذ محتملة الانفجار التي تسمح بها درجات الحرارة صنف T4، وكذلك نطاقات 21 و 22 من الغبار المتفجر المحتمل، في النطاق المسموح لدرجة الحرارة القصوى لسطح المصباح T170°C ومجموعات الغبار IIIB وIIIA .

الهيئة المسجلة: Baseefa Ltd, Rockhead Business Park Staden Lane, Buxton SK17 9RZ, UK

رقم الهيئة المسجلة: **1180**

شهادة اختبار للمجموعة الأوروبية نوع **BAS00ATEX2176X**

شرط "X" - يجب منع الطبقات الغبارية من الترسب فوق المصباح اليدوي.

المعايير المنسقة المطبقة: EN60079-0:2012+A11: 2013 EN60079-11:2012, EN60079-28:2015

مستوى حماية الدخول: **IP66** إلى EN60529 : 1992 – لا تغمر في الماء.

أليكس جاكسون - المدير العام
Wolf Safety Lamp Company Ltd

استخدام مصباح وولفلايت H-251ALED

يجب إصلاح مصابيح وولفلايت اليدوية المعرضة للتلف وفقاً لهذه التعليمات قبل إعادة استعمالها.

يجب عدم تفكيك المصابيح اليدوية في المنطقة الخطرة.

قبل الاستخدام للمرة الأولى، إشحن البطارية لمدة 12 ساعة.

البطارية. تستخدم حزمة البطارية H-66 نظام حمض ثنائي الخلية بعمر تشغيلي يصل إلى 500 دورة شحن / تفريغ.

تم تغليف البطارية بدائرة إلكترونية توفر حماية من التماس الكهربائي وحماية التفريغ العميق وإخفاق فشل شاحن التيار الكهربائي. يرجى ملاحظة ما يلي:

إشحن البطارية قبل الاستخدام الأول. إشحن على الفور عندما ينفذ شحن البطارية، وأعد الشحن مرة كل ستة أشهر عند تخزينها.

السلامة الضوئية البايولوجية
إن مصابيح وولفلايت اليدوية H-251ALED تقع ضمن مجموعة مخاطر 1 – وذلك يعني أنه لا توجد مخاطر ضوئية بايلوجية ضمن القيود السلوكية العادية.

ملاحظة: لوائح السلع الخطرة، واللوائح الخاصة بالمواد الخطرة، ولوائح المواد المحظورة: تعلن وزارة النقل الأمريكية ، واتحاد النقل الجوي الدولي، وجامعة CAA أن هذه البطاريات [غير خاضعة لتعليمات].

**لا تقم بإعادة شحن البطارية إلا بشاحن خاص بمصابيح وولف
لا تقطع أو تسحق أو تثقب أو تحرق البطارية.
تخلص من البطارية من خلال وكالة التخلص المرخصة فقط.**

الشحن

يجب عدم استخدام أجهزة شحن مصابيح وولفلايت في الأجواء القابلة للانفجار Ex

شحن مصابيح وولفلايت اليدوية H-251ALED
يتم شحن البطارية **داخل جسم المصباح**. يمكن تشغيل مصابيح H-251ALED أثناء الشحن، لن يضيء المصباح، ولكن يتم ضبطه لوضع انقطاع الطاقة الاحتياطية وسوف يضيء تلقائياً عند انقطاع التيار الكهربي عن الشاحن. سوف تعرض المؤشرات حالة شحن البطارية. يشير اللون الأحمر فقط إلى أن المصباح لم يتم توصيله، ويجب حينها دفع المصباح بقوة حتى يستقر في موضعه. يشير اللون الأخضر يشير إلى الشحنة الرئيسية. ويشير اللون الأخضر والأحمر إلى استكمال الشحن. (يمكن ملاحظة وميض المؤشرات بين الشحن الرئيسي واستكمال الشحن).

شواحن المصابيح اليدوية H-251ALED
يتوفر نوعان من شواحن المصابيح اليدوية.

شاحن وولف C-251HV مخصص للمصدر الرئيس للتيار المتردد من 200-240 فولت بتردد 50-60 هرتز (الفولتية في المنصة الخارجية هي 254 فولت بتردد 60 هرتز) ، يمكن للمستخدم التحويل إلى 100-120 فولت بتردد 50-60 هرتز. إن الخطأ في اختيار الفولتية الصحيحة قد يسبب ضرراً.

يحقق الشاحن نسبة 90٪ من الشحن خلال 6/7 ساعات. قم بتثبيت فيوزات محددة من الشركة الصانعة فقط. أجهزة الشحن مزودة بمقابس معتمدة ، يرجى الرجوع إلى كتيبات المبيعات للحصول على التفاصيل.

شاحن وولف C-251LV مناسب للاستخدام من إمدادات التيار المستمر من 12 إلى 32 فولت. تستغرق عملية إعادة الشحن بالكامل باستعمال 12 فولت 20/24 ساعة ، وباستعمال 24 فولت يتم توفير الشحن الكامل في 10/12 ساعة. السلكان الأساسيان للشاحن هما باللون الأحمر: وهو القطب الموجب، وباللون الأحمر مع خطوط سوداء، وهو القطب السالب.

كلا الشاحنان أوتوماتيكيان بالكامل، يولدان شحنة متناسقة وآمنة بعد اكتمال الشحنة الرئيسية.

يجب شحن البطارية الفارغة تماما بشكل مباشر لتجنب الضرر ؛ إن جهات اتصال الشاحن هي ذات فولتية منخفضة إضافة محمية من التماس الكهربي؛ درجة الحرارة المحيطة للشاحن هي: + 10 درجة مئوية إلى +25 درجة مئوية.

IP20 - للاستخدام الداخلي فقط.

الشحن الاحتياطي المتواصل طويل الأجل

عند إجراء الشحن المتواصل، يجب إجراء فحص "مفصّل" للمصباح اليدوي كل 12 شهر ، وفقاً لتعليمات IEC 60079-17 ، وينبغي إيلاء اهتمام خاص لوجود علامات على التآكل المطرد وقطرات الحمض الناتجة التي قد تبدأ في الظهور بعد 3-5 سنوات على الشحن الاحتياطي. في حالة حدوث مثل هذه العلامات يجب استبدال البطارية وفقاً للارشادات أعلاه. يمكن تمديد عمر البطارية لمدة تصل إلى 10 سنوات مع إدارة الشحن المجدولة. مثال نموذجي للشحن المجدول هو أسبوعين من الشحن المتناسق، تليها 2-3 أشهر من إيقاف الشحن.

تحذير: تم تصميم شاحنات مصابيح وولفلايت لشحن المصابيح اليدوية من وولفلايت فقط - لا يجوز استعمال الشاحن لشحن بطاريات أخرى أو أجهزة ذات بطاريات.

إن لشركة Wolf Safety Lamp Co. سياسة التحسين المستمر للمنتج، لذا قد يتم إدخال تعديلات في تفاصيل التصميم دون إشعار مسبق.