Fig. 1

EN IEC 60079:–

IECEx Scheme Certification

Cert Number: **IECEx BAS 06.0001X**

Models: R-50
Ex ib op is IIC T4 Gb IP67 / Ex ib op is IIIB T200°C Db
Ex ib op is I Mb
Temperature Ambient: -40°C to +40°C

Models: R-55
Ex ia op is IIC T4 Ga IP67 / Ex ia op is IIIB T200°C Da
Ex ia op is I Ma
Temperature Ambient: -40°C to +40°C

IEC Standards Applied:
IEC 60079-0:2011, IEC 60079-11:2011,
IEC 60079-28:2015

Ingress Protection Level:
IP67 to IEC 60529:2001

Fig. 2

Fig. 3

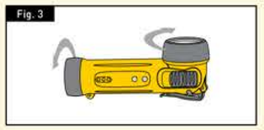

Fig. 4

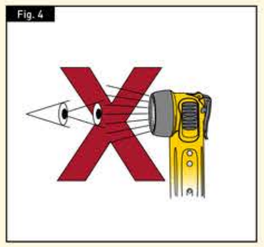

Fig. 5

Fig. 6

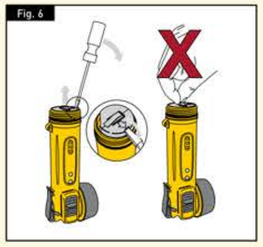

Fig. 7

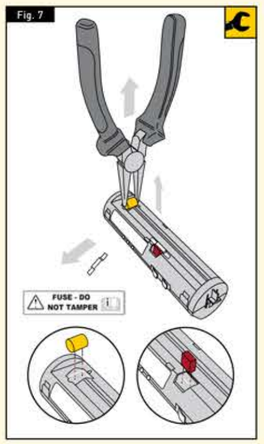

Fig. 8

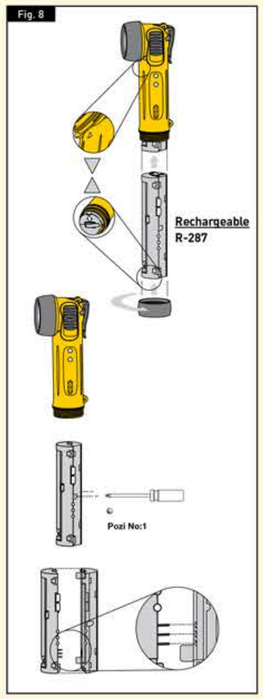

Fig. 9

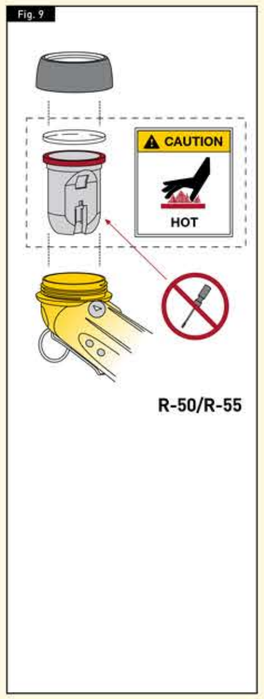

Fig. 10

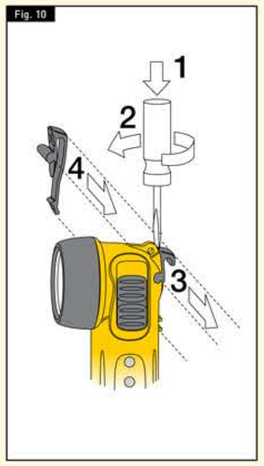

Fig. 11

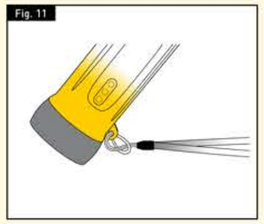

Fig. 12

Fig. 13

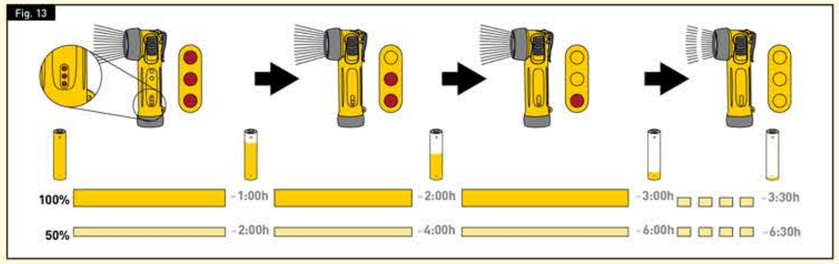

Fig. 14

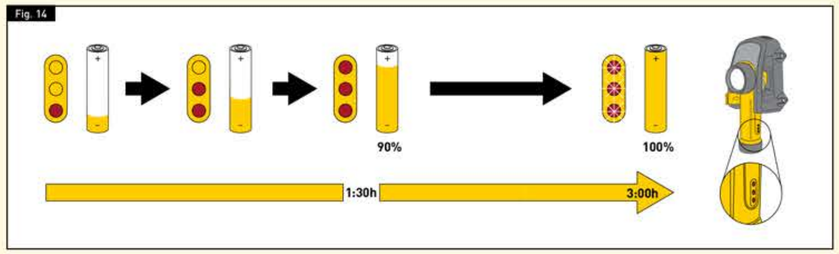

Fig. 15

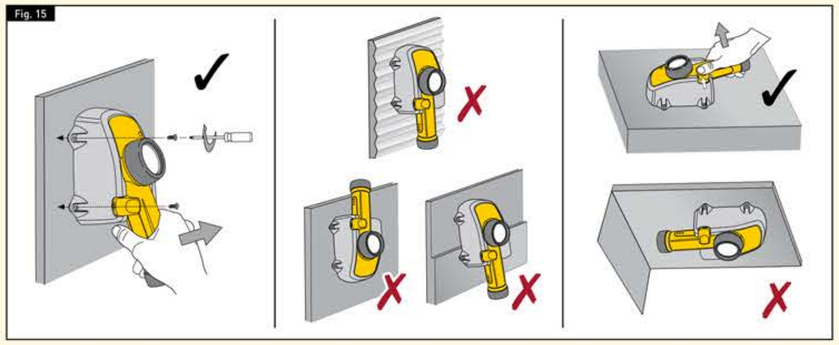

Fig. 16

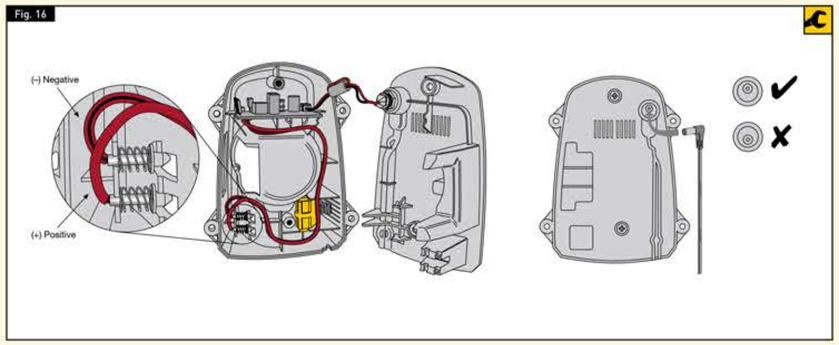

R-50

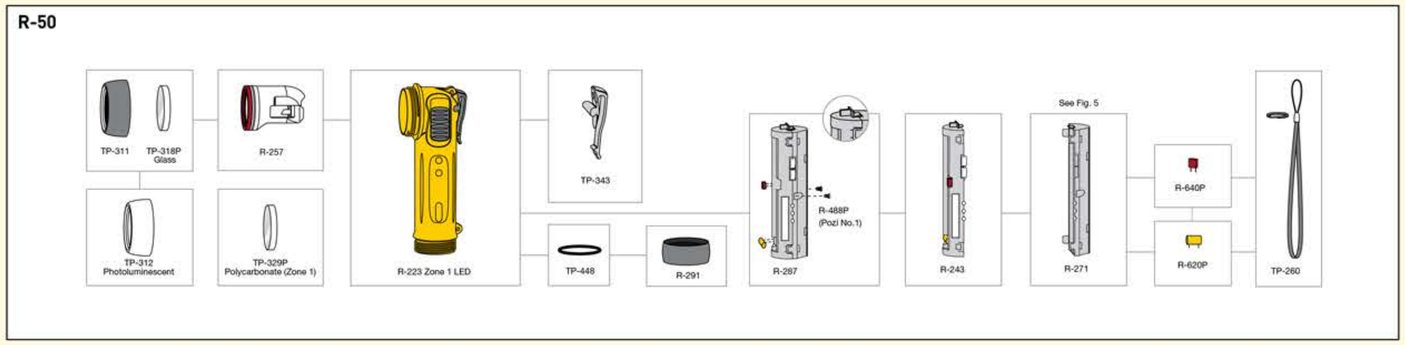

R-55

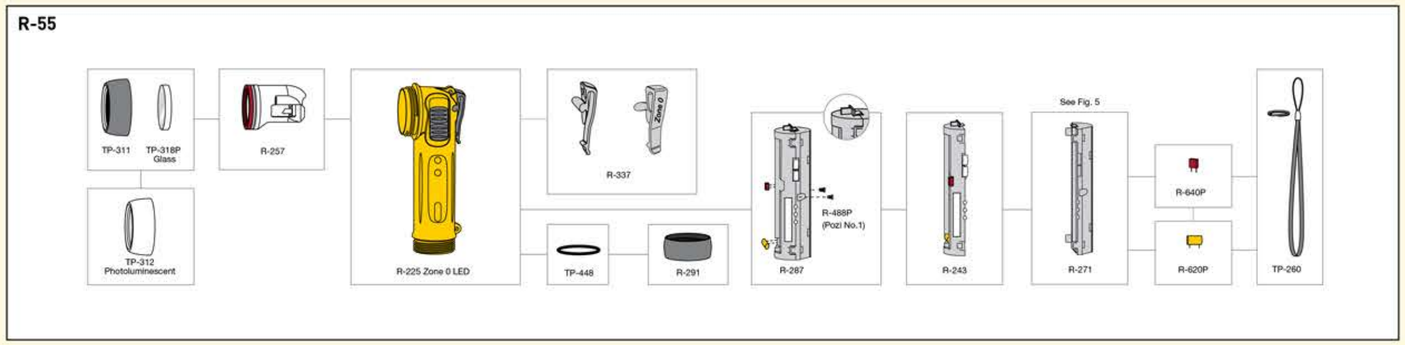

Parts List

R-50

TP-311	Lens Ring
TP-318P	Lens Glass
TP-329P	Polycarbonate Lens Zone 1 & 2
TP-312	Photoluminescent Lens Ring
R-257	Heat Sink LED Assembly
R-223	R-50 Torch Body Assembly Zone 1 & 2
TP-343	Clip Moulding Zone 1 & 2
R-287	Cassette Assembly
R-243	Cassette Circuit Half
R-271	Battery Pack
R-488P	Lock Screw Cassette (pack of 2)
TP-448	Base 'O' Ring
R-291	End Cap Assembly
TP-295	LR6/AA Primary Cell (pack of 4)
TP-260	Wrist Strap & Ring
R-620P	Output Fuse
R-640P	Input Fuse (pack of 2)

R-55

TP-311	Lens Ring
TP-318P	Lens Glass
TP-312	Photoluminescent Lens Ring
R-257	Heat Sink LED Assembly
R-225	R-55 Torch Body Assembly Zone 0
R-337	Clip Moulding Zone 0
R-287	Cassette Assembly
R-243	Cassette Circuit Half
R-271	Battery Pack
R-488P	Lock Screw Cassette (pack of 2)
TP-448	Base 'O' Ring
R-291	End Cap Assembly
TP-295	LR6/AA Primary Cell (pack of 4)
TP-260	Wrist Strap & Ring
R-620P	Output Fuse
R-640P	Input Fuse (pack of 2)

RC-200

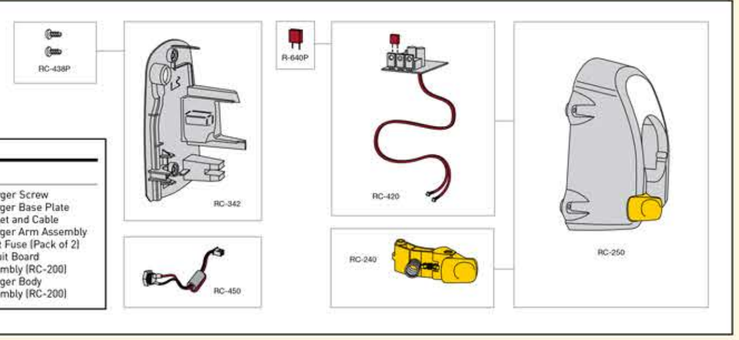

Parts List

RC-200

RC-438P	Charger Screw
RC-342	Charger Base Plate
RC-450	Socket and Cable
RC-240	Charger Arm Assembly
R-640P	Input Fuse (Pack of 2)
RC-420	Circuit Board Assembly (RC-200)
RC-250	Charger Body Assembly (RC-200)

RC-212

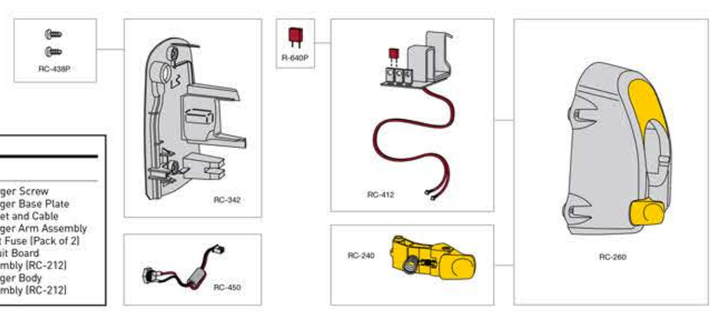

Parts List

RC-212

RC-438P	Charger Screw
RC-342	Charger Base Plate
RC-450	Socket and Cable
RC-240	Charger Arm Assembly
R-640P	Input Fuse (Pack of 2)
RC-412	Circuit Board Assembly (RC-212)
RC-260	Charger Body Assembly (RC-212)

Fig. 17

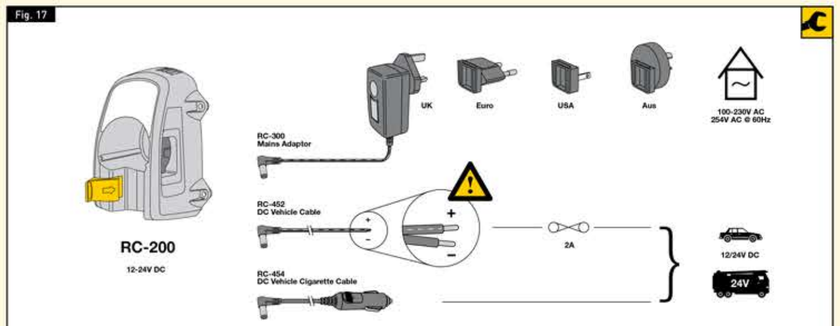

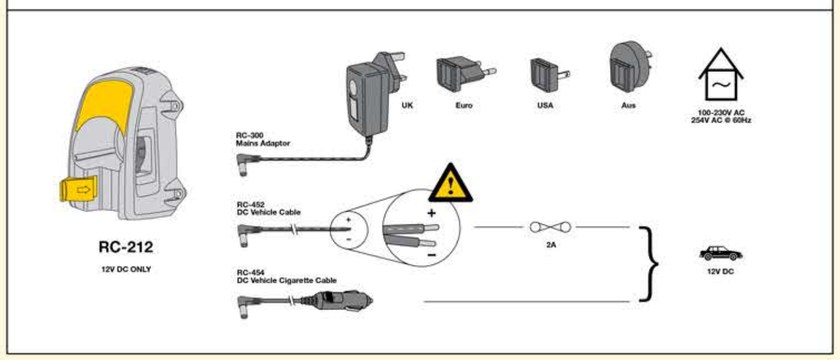

GB Wolf Rechargeable Torch Range Operation and Maintenance Instructions Please retain – read before use

EU Declaration of Conformity

The R-50 and R-55 meet all relevant provisions of the 2014/34/EU Explosive Atmospheres (ATEX Equipment) Directive by virtue of the issued EU type examination certificate, demonstrating compliance with all relevant harmonised standards and essential health and safety requirements.

Wolf Rechargeable Torches are self contained safety torches with 3W LED light sources, moulded in high impact strength plastic and powered by a Lithium Ion battery pack (optional Primary cell cassette also available). The **R-50** is approved as Group I, M2 equipment for mining applications, Group II, Category 2 equipment for use in zone 1 & 2 potentially explosive gases, vapours and mists where the T4 temperature class permits and zone 21 & 22 potentially explosive dusts where the T200°C maximum surface temperature and IIIB dust group permits.

The **R-55** is approved as Group I, M1 equipment for mining applications and Group II, Category 1 equipment for use in zone 0, 1 & 2 potentially explosive gases, vapours and mists where the T4 temperature class permits and zone 20, 21 & 22 potentially explosive dusts where the T200°C maximum surface temperature and IIIB dust group permits.

Caution – If fitting Polycarbonate lens, check Ex atmospheres for compatibility.

Approval Codes/Certification:

R-50 Zone 1, 21 Ⓔx I M2/II 2GD Ex ib op is I Mb/IIC T4 Gb (-40°C≤Ta≤+40°C) Ex ib op is IIIB T200°C Db IP67

R-55 Zone 0, 20 Ⓔx I M1/II 1GD Ex ia op is I Ma/IIC T4 Ga (-40°C≤Ta≤+40°C) Ex ia op is IIIB T200°C Da IP67

Notified Body: **SGS FIMKO OY** P.O. Box 30 (Särkimiehentie 3) 00211 HELSINKI, Finland.
Notified body number: **0598**

EU Type examination certificate: **Baseefa05ATEX0069X**

'X' condition – Dust layers must be prevented from building up on the torch and it must not be left energised and unattended in Zone 20 areas.

Harmonised standards applied:
EN 60079-0:2012 +A11:2013, EN 60079-11:2012, EN 60079-28:2015.

Ingress protection level: **IP67** to EN60529:1992.

The R-50, R-55 with RC-200 or RC-212 is certified compliant with the 2014/30/EU EMC Directive to the following harmonised standards BS EN 61000-6-3:2007 +A1: 2011 and BS EN 61000-6-2:2005 and the requirements of the Automotive harmonised standard BS EN 50498:2010.

The RC-300 Mains Adaptor is certified compliant with the 2014/30/EU EMC Directive and 2014/35/EU Low Voltage Directive to the following harmonised EMC standards EN 61204-3:2000 Class B, EN 55032: 2012 +AC: 2013 Class B, EN 61000-3-2:2014, EN 61000-3-3:2013 and EN 55024:2010 and the following harmonised LVD standards EN 60950-1:2006 +A2:2013.

Alex Jackson – Managing Director
Wolf Safety Lamp Company Ltd.

Use of the Wolf Rechargeable Torch

A damaged Wolf Rechargeable torch should be repaired in accordance with these instructions, before putting back into service.

Photobiological safety

R-50 and R-55 are risk group 1 - no photobiological hazard under normal behavioural limitations.

Repairs only to be carried out by competent persons

PRECAUTIONS: See Figs. 1, 2, 3, 4, 5, 6, 9 & 15

Before use. Charge for 3 hours minimum.
Ensure torch lens ring and end cap are fully tight at all times. (Fig. 3)
Duration in High Power mode = 3.5 hours
Duration in Low Power mode = 6.5 hours

Deep Discharge Protection: Circuitry will automatically switch the torch off once the battery reaches a pre-determined low voltage.

The torch must be re-charged before further use.

Emergency Lighting Mode: The emergency lighting function switches the torch on when a power failure to the charger occurs.

The torch must be placed in the charger switched 'ON'.

Lamp Replacement: (Fig. 9).

Fuse Replacement: (Figs. 4 & 7).

Cleaning: Use a mild soap and water and soft brush only.

Do not immerse.

Storage: Do not store torch or battery below -20°C.

If torch fails to light or;
If indication on charge shows top and bottom indicators only:

A. Ensure torch lens ring and end cap are fully tight at all times (Fig. 3)
B. Place on charge check for indication, remove and switch on.
C. Clean charge rivets, check end cap is fully tightened.
D. Remove cassette (Fig. 6), inspect contacts, test continuity of the fuses, replace as required (competent personnel only; Fig. 7).
E. Re-fit cassette, repeat (A) and switch on.

The R-271 Battery utilises a two cell Lithium Ion system with a life of up to 500 full charge/discharge cycles (to 70% original capacity), and incorporates an integral encapsulated battery protection circuit.

Replace the **R-271** Battery when the discharge duration is significantly shorter than the durations shown above.

Recharge every six months in storage.

Battery Information: (Fig. 5), Extraction: (Fig. 6), Connections (Fig. 8).

Wolf Chargers: RC-200 (12-24V) and RC-212: (12V) A red LED indicator shows power to the charger. Charging is fully managed to eliminate battery memory. Charge is removed once the battery is fully charged, battery voltage is then monitored; a top-up charge is applied as necessary (typically applying a trickle charge every 7 days).

Charge Indication: (Fig. 14). Charger Connection Options: (Fig. 17)

- Do not charge in Hazardous Area.
- Charger contacts are low voltage output and short circuit protected.
- Charger operating ambient: +10°C to +25°C.
- Charger ingress protection IP20, protect from dirt and moisture.
- Do not cover ventilation slots.

Warning RC-452: risk of short circuit if polarity incorrect, (See Fig. 17)

Peak Current (during 3hrs charge period)	=1.5A
Peak Current (standby – fully charged)	=0.08A
Peak Current (no torch in charger)	=0.03A
Output Voltage does not exceed 14V. (Uo=14V)	

Warning:

USE ONLY WOLF CHARGERS WITH THESE PRODUCTS (AS SHOWN IN FIG. 17)
USE ONLY WOLF GENUINE REPLACEMENT PARTS.

The Wolf Safety Lamp Co. Ltd has a policy of continuous product improvement. Changes in design details may be made without prior notice.

Wolf

ATEX RECHARGEABLE TORCH

R-50 and R-55

ATEX and IECEx certified for explosive atmospheres

Operation and Maintenance Instructions

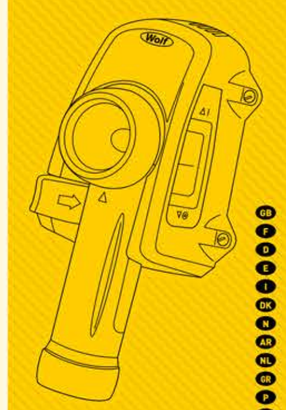

GB F D E I DK N AR NL GR P RUS J POL

(F) Lampe torche rechargeable Wolf
Mode d'emploi et d'entretien
À lire et retenir avant toute utilisation

Déclaration de conformité UE

Les lampes R-50 et R-55 sont conformes à toutes les exigences de la réglementation ATEX (Atmosphères Explosives) 2014/34/UE en raison des certificats d'examen publiés par la UE, elle répond aux exigences de l'ensemble des normes harmonisées pertinentes et aux exigences essentielles en matière de santé et de sécurité.

Les lampes torches rechargeables Wolf sont des lampes utilisées autonomes équipées de DEL de 3W, moulées dans un plastique ultra-résistant aux impacts et alimentées par une batterie lithium-ion. Le adaptateur pour prises est également disponible en option). Le **R-50** a été validé pour des environnements Gaz M2 pour les industries minières, pour le Groupe II, matériel de Catégorie 2 à utiliser en zones 1 ou 2 (atmosphère explosive de gaz, vapeurs et brouillard inflammables si la classe de température T4 y est acceptée), et en zones 21 et 22 (potentielles poussières explosives où la température maximale de surface de la torche peut atteindre jusqu'à 200°C et que les particules de poussière sont de groupe IIIB).

Le modèle **R-55** a été validé pour le Groupe I, matériel type M1 pour les industries minières, pour le Groupe II, matériel de Catégorie 1 à utiliser en zones 0, 1 ou 2 (atmosphère explosive de gaz, vapeurs et brouillard inflammables si la classe de température T4 y est acceptée), et en zones 20, 21 et 22 (potentielles poussières explosives où la température maximale de surface de la torche peut atteindre jusqu'à 200°C et que les particules de poussières sont du groupe IIIB).

Avertissement: Avant installation d'une lentille en plastique polycarbonate, contrôler l'atmosphère en environnement explosif pour interdire toute compatibilité.

Code d homologation et certification:

R-50: Zone 1, 21 — (Ex) II 2G Ex ib op is I Ma/IIC T4 Gb (-40°C≤Ta≤+40°C) Ex ib op is IIIB T200°C Db IP67

R-55: Zone 0, 20 — (Ex) II 1G Ex ia op is I Ma/IIC T4 Ga (-40°C≤Ta≤+40°C) Ex ia op is IIIB T200°C Da IP67

Organisme notifié: **SGS FIMKO OY** P.O. Box 30 (Särkimäntiesk 3) 00211 HELSINKI, Finland

Organisme notifié No. **0598**

Certificat d'examen type UE: **Baseefa05ATEX0069X**

Condition X: Empêcher des coudes de poussière de s'accumuler sur la lampe-torche et ne pas la laisser allumée sans surveillance dans les installations notées zone 20.

Normes harmonisées appliquées:
EN 60079-0:2012 +A11:2013, EN 60079-11:2012, EN 60079-28:2015.

Niveau de protection contre les infiltrations: **IP67** à EN60529:1992.

Les modèles R-50, R-55, RC-200 et RC-212 sont certifiés conformes la directive CEM 2014/30/UE.

Les normes harmonisées suivantes: BS EN 61000-6-3:2007 +A1: 2011, BS EN 61000-6-2:2005, BS EN 50498:2010.

L'adaptateur secteur RC-300 est certifié conforme aux directives CEM (Compatibilité Electro-Magnétique) 2014/30/UE et CE Basse Tension 2014/35/UE.

Ainsi qu'au normes CEM suivantes: EN 61204-3:2000 (équipement de classe B); EN 55032: 2012 +AC: 2013 (Classe B), EN 61000-3-2:2014, EN 61000-3-3:2013 et EN 55024:2010 et aux normes harmonisées suivantes de la directive Basse Tension: EN 60950-1:2006 +A2:2013.

Alex Jackson, Directeur général
de la Wolf Safety Lamp Company Ltd.

Emploi de la lampe torche rechargeable Wolf

Toute lampe torche rechargeable Wolf endommagée devrait être réparée sur la base des instructions suivante avant remise en service.

Sécurité photobiologique

Le R-50 et R-55 font partie du groupe de risque 1 – aucun risque photobiologique dans les limites comportementales normales.

Toute réparation ne peut être effectuée que par du personnel qualifié

PRÉCAUTIONS D'EMPLOI: Voir Figures 1, 2, 3, 4, 5, 6, 9 et 15

Avant utilisation, charger l'alimentation pendant au minimum 3 heures.
La bague de l'objectif et l'embout doivent être fermement vissés en permanence. (Fig. 3)
Durée en mode Pleine puissance: = 3,5 heures
Durée en mode Basse puissance: = 6,5 heures

Protection Décharge Totale: Le circuit étant automatiquement la lampe torche lorsque son alimentation passe en dessous d'un seuil de tension prédéfini.

La lampe doit alors être rechargée avant toute nouvelle utilisation.

Mode Éclairage de secours: La fonction Éclairage de secours allume la lampe torche en cas de coupure électrique dans le secteur.

La lampe torche doit être branchée au chargeur et réglée sur "ON".

Remplacement de la lampe: (Fig. 9).

Remplacement du fusible: (Fig. 6 et Fig. 7).

Entretien: Utiliser un chiffon imbibé d'eau légèrement savonneuse et brosser délicatement.

Ne pas plonger dans un liquide.

Stockage: Éviter de conserver la lampe ou sa batterie à moins de -20°C.

Si la lampe ne s'allume pas, ou si les témoins de charge n'affichent que les témoins haut et bas:

A. Vérifier que la bague de l'objectif et l'embout soient fermement vissés en permanence (Fig 3).
B. Branchez la lampe, vérifier les indications, débrancher et rallumer.
C. Nettoyer les rivets de charge et vérifier si l'embout est fermement vissé.
D. Retirer la cassette (Fig. 6), inspecter les contacts, la continuité électrique des fusibles, remplacer comme exigé (personnel qualifié uniquement, voir Fig. 7).
E. Réinsérer la cassette, refaire l'étape A, et allumer.

La batterie R-271 utilise deux piles lithium-ion rugosant jusqu'à 500 cycles de charge-décharge (à 70% de leur capacité initiale) et y intègre un circuit de protection de batteries complet.

Remplacer la batterie **R-271** lorsque le temps de décharge s'avère considérablement plus court que les données ci-dessus.

En cas de stockage de longue durée, recharger tous les six mois.

Informations de la batterie: (Fig. 5), Extraction: (Fig. 6), Branchements (Fig. 8).

Chargeurs Wolf: RC-200 (12-24V) et RC-212: (12V). Une DEL ténèbre rouge montre le niveau d'énergie dans le chargeur. Le chargement est intégralement géré pour éliminer la pile mémoire.

La charge est déconnectée une fois la batterie chargée à 100%, son voltage est ensuite suivi et une recharge est appliquée suivant les besoins (par exemple avec une recharge de maintien tous les 7 jours).

Indicateur de charge: (Fig. 14). Options de branchement du chargeur: (Fig. 9)

- Ne pas charger la batterie ou de piles en milieu dangereux.
- Les contacts du chargeur sont de basse tension et protégés contre les courts-circuits.
- Température de fonctionnement du chargeur: De +10°C à +25°C.
- Indice de Protection IP20 : protection contre les poussières et la pénétration.
- Prière de ne pas couvrir les trous de ventilation.

Danger avec le RC-212: risque de court-circuit en cas de non respect de la polarité du circuit (voir Fig. 17).

Courant maximal (pour une durée de chargement de 3H) = 1.5 A
Courant moyen de charge de batterie, chargeur = 0.08 A
Courant maximal (lampe torche absente non branchée) = 0.03 A
La tension de sortie ne dépasse jamais les 14 V; (Uo= 14 V).

Attention:

UTILISER EXCLUSIVEMENT DES CHARGEURS WOLF AVEC CES PRODUITS (COMME INDIQUE DANS LA FIG. 17).

UTILISER UNIQUEMENT DES PIÈCES DE RECHANGE WOLF.

La Wolf Safety Lamp Company Ltd. applique une politique d'amélioration continue. Sous réserve de changements dans les détails de conception.

Réparateurs dûrfen nur von qualifizierten und fachkundigen Personen ausgeführt werden

(D) Bedienungsanleitung und Wartung des Sortiments der aufladbaren Taschenlampe Wolf – bitte vor Anwendung lesen und aufbewahren

EU Konformitätserklärung

Die R-50 und R-55 erfüllt jegliche entsprechende Vorschrift der ATEX-Produktrichtlinie 2014/34/EU Direktive (Ueropotential) explosive Gase, (Dämpfe und Gänse (ATEX-Ausrüstung) hinsichtlich der Konformitätsbewertungsverfahren der EU-Baumeisterprüfbescheinigung, so wie den wesentlichen Anforderungen aller einschlägigen harmonisierten Normen und wesentlichen Gesundheits- und Sicherheitsanforderungen vorliegt.

Die Taschenlampen Wolf sindeisgründig, geschützte Taschenlampen unter Anwendung einer 3W LED Lichtquelle, betrieben durch einen aufladbaren Lithium-Ionen Akku (wahlweise Primärzeit-Kassette verfügbar), in ein kratzfestes Kunststoff gegossen und gemacht. Die Taschenlampe **R-50** wurde gemäß der Gruppe I,der Ausrüstung M2 für Anwendungszonen in der Bergbauindustrie zugelassen, sowie für Gruppe II, der Ausrüstung von Kategorie 2 für die Anwendung in Zone 1 & 2 potenziell explosionsgefährdete Gase, Dämpfe und Nebel, dort wo die Temperaturklasse T4 zugelassen ist, sowie für Zone 21 & 22 potenziell explosions-gefährdete Stäube, dort wo die Höchsttemperatur an der Oberfläche T200°C und Staubgruppe IIIB erlaubt ist.

Die Taschenlampe **R-55** wurde gemäß der Gruppe I, der Ausrüstung M1 für Anwendungen in der Bergbauindustrie zugelassen, sowie gemäß Gruppe II, der Ausrüstung von Kategorie 1 für die Anwendung in Zone 0, 1 & 2 potenziell explosionsgefährdete Gase, Dämpfe und Dämpfehest, dort wo die Temperaturklasse T4 für spezifische Zellen zugelassen ist, sowie gemäß Zone 20, 21 & 22 potenziell explosionsgefährdete Stäube, dort wo die Höchsttemperatur an der Oberfläche T200°C und Staubgruppe IIIB erlaubt ist.

Vorsicht – Falls Sie die Linsen aus Polycarbonat anbringen, müssen Sie die Atmosphäre in explosionsgefährdeten Bereichen überprüfen.

Zulassungscode/Zertifizierung

R-50: Zone 1, 21 — (Ex) II 2G Ex ib op is I Ma/IIC T4 Gb (-40°C≤Ta≤+40°C) Ex ib op is IIIB T200°C Db IP67

R-55: Zone 0, 20 — (Ex) II 1G Ex ia op is I Ma/IIC T4 Ga (-40°C≤Ta≤+40°C) Ex ia op is IIIB T200°C Da IP67

Benannte Prüfstelle: **SGS FIMKO OY** P.O. Box 30 (Särkimäntiesk 3) 00211 HELSINKI, Finland

Benannte Prüfstellennummer: **0598**

EU Baumeisterprüfbescheinigung: **Baseefa05ATEX0069X**

Bedingung „X" – Die Ansammlung von Staubschichten in der Taschenlampe muss sorgfältig vermieden und in den Bereichen der Zone 20 dart diese nicht angeschaltet und unbeaufsichtigt sein.

Angewandte harmonisierende Normen:
EN 60079-0:2012 +A11:2013, EN 60079-11:2012, EN 60079-28:2015.

Einschlagschutzstufe: **IP67** bis EN60529:1992.

Die Taschenlampe R-50, R-55 mit RC-200 oder RC-212 wurden in Übereinstimmung der folgenden Richtlinien zertifiziert 2014/30/EU EM-Richtlinie.

Für die angewendeten harmonisierenden Normen: BS EN 61000-6-3:2007, +A1: 2011, BS EN 61000-6-2:2005, und BS EN 50498:2010.

Für die folgenden harmonisierenden EMV-Normen EN 61204-3:2000 Klasse B, EN 55032: 2012 +AC: 2013 Klasse B, EN 61000-3-2:2014, EN 61000-3-3:2013 und EN 55024:2010 und die folgenden harmonisierenden LVD-Normen: EN 60950-1:2006 +A2:2013.

Alex Jackson – Geschäftsführer
Wolf Safety Lamp Company Ltd.

Anwendung der aufladbaren TaschenlampeWolf

Eine beschädigte aufladbare Taschenlampe von Wolf sollte in Übereinstimmung mit diesen Hinweisen repariert werden, bevor diese wieder für Arbeiten eingesetzt wird.

Photobiologische Sicherheit

R-50 und R-55 sind Risikogruppe 1 - keine photobiologische Gefährdung unter nor-malen Verhaltensvorschriftungen

Reparaturen dürfen nur von qualifizierten und fachkundigen Personen ausgeführt werden

VORSICHTSMASSNAHMEN: Siehe Abb. 1, 2, 3, 4, 5, 6, 9 & 15

Vor dem Gebrauch: Die Batterie für mindestens 3 Stunden aufladen.
Versichern Sie sich, dass der Ring der Linse, sowie die Abschlusskappe zu jeder Zeit fest angezogen sind. (Abb. 3)
Dauer in Hochleistungsmodus = 3.5 Stunden
Dauer in Leistungsmodus = 6.5 Stunden

Tiefentladeschutz: Der Schaltkreis wird automatisch die Taschenlampe ausschalten, wenn die Batterie eine vorbestimmte Niederspannung erreicht.

Die Taschenlampe muss bevor der erneuten Anwendung wieder aufgeladen werden.

Betriebsart der Notbeleuchtung: Die Funktion der Notbeleuchtung schaltet die Taschenlampe ein, sobald ein Stromausfall im Sektor auftritt.

Die Taschenlampe muss in das Ladegerät, das AN-geschaltet ist, eingesetzt werden.

Auswechseln der Lampe: (Abb. 9).

Auswechseln der Ersatzsicherung: (Abb. 6 & 7).

Reinigen: Verwenden Sie nur eine weiche Bürste mit milder Seife und Wasser.

Nicht in Wasser eintauchen.

Lagerung: Die Taschenlampe oder die Batterie darf keinesfalls unter -20°C gelagert werden.

Wenn die Taschenlampe nicht aufleuchtet;
Wenn der Indikator beim Aufladen nur den oberen und unteren Indikator zeigt:

1. Versichern Sie sich, dass der Ring der Linse, sowie die Abschlusskappe zu jeder Zeit fest angezogen sind. (Abb. 3)
B. In das Ladegerät einsetzen, den Indikator überprüfen, erneutanen und die Taschenlampe anschalten.
C. Die Nieten zum Aufladen reinigen, versichern Sie sich das die Abschlusskappe fest angezogen ist.
D. Die Kassette entfernen (Abb.4), die Kontakte untersuchen, die Kontinuität der Ersatzsicherung überprüfen und falls erforderlich ersetzen (nur von fachkundigem Personal, Abb. 7).
E. Die Kassette wieder einsetzen, den Vorgang A wiederholen und AN-schalten.

Die Batterie R-271 verwendet ein zwei-zelliges Lithium-Ionen-System mit einer Haltelänge bis zu 500 Ladezyklen (bis zu 70% der ursprünglichen Ladeleistung) und integriert einen Batterieschutzkreis.

Ersetzen Sie die Batterie **R-271**, wenn die Entladeauer bedeutend kürzer ist als der oben genannte Zeitraum.

Alle sechs Monate ist die gelagerte Taschenlampe aufzuladen.

Batterieinformationen: (Abb. 5), Entnahme der Batterie: (Abb. 6) Verbindungen (Abb. 8)

Die Ladegeräte von Wolf: RC-200 (12-24 V) und RC-212: (12V) Ein roter LED indicator zeigt den zum Aufladeargerät. Das Aufladen erfolgt durch vollständiges Leeren des Batteriespeichers. Das Aufladegerät wird nach vollständigem Aufladen entfernt. Die Spannung der Batterie beobachten, ein zusätzliches Aufladen ist falls notwendig, anwendbar (normalerweise ist alle 7 Tage eine Pufferladung erforderlich).

Informationen Aufladen: (Abb. 14) Aufladeanschlussoptionen: (Abb. 17)

- Nicht in gefährlicher Umgebung aufladen.
- Die Aufladekontakte sind vor Niederspannung und Kurzschluss geschützt.
- Ladebetrieb Umgebungstemperatur: +10°C bis +25°C.
- Einschlagschutzstufe: IP20, vor Unreinigkeiten und Feuchtigkeit schützen.
- Lüftungslöcher freilassen, nicht abdecken.

Warnung RC-452: Gefahr eines Kurzschlusses, falls die Polarität nicht korrekt ist. (Siehe Abb. 17)

Spitzenstrom (während Ladezeit) = 1.5A
Spitzenstrom (einsatzbereit – vollständig geladen) = 0.08A
Spitzenstrom (keine Taschenlampe im Ladegerät) = 0.03A
Ausgangsspannung übersteigt nicht 14V. (Uo=14V).

Warnung:

NUR DIE BESTIMMTEN LADEGERÄTE DES UNTERNEHMENS WOLF MIT DIESEN PRODUKTEN VERWENDEN (SIEHE ABB. 17).

NUR ORIGINAL-ERSATZTEILE VON WOLF EINSETZEN.

Das Unternehmen Wolf Safety Lamp Co. Ltd erfüllt das Prinzip der kontinuierlichen Entwicklung für die Produktverbesserungen. Veränderungen an Konzeptionseinzelheiten, dürfen ohne eine vorherige Ankündigung durchgeführt werden.

Reparaturen sk kun utføres av kompetente personer

(E) Linterna Wolf recargable: Instrucciones de funcionamiento y mantenimiento. Rogamos conservar - leer antes de usar

Declaración de conformidad UE

R-50 y R-55 cumplen con todas las prescripciones relevantes de directiva 2014/34/UE (Atmósferas Potencialmente Explosivas) (Equipos ATEX) en virtud del certificado de examen de tipo UE, que demuestra el cumplimiento de todas las normas armonizadas relevantes y los requisitos esenciales de seguridad e higiene.

Las linternas recargables de Wolf son linternas de funcionamiento autónomo, alimentadas por pilas, con fuentes de luz LED de 3 W, moldeadas en plástico de resistencia al impacto y alimentadas por una batería Li-ion (también están disponibles, en opción, pilas no recargables). La **R-50** está aprobada como equipo para aplicaciones en minería en Grupo I, M2, Grupo II, categoría 2 para su uso en zonas 1 y 2, conteniendo gases, vapores y nebinas potencialmente explosivas, en los que los permisos de la clase de temperatura T4 y en zonas 20, 21 y 22 de polvo potencialmente explosivas donde la temperatura máxima de la superficie de la linterna (T200°C) y el grupo de polvos IIIB permitan.

Precaución – Si se utilizan lentes de policarbonato, comprobar atmósferas Ex con respecto a la compatibilidad.

Códigos/Certificaciones de aprobación:

R-50 Zona 1, 21 — (Ex) II 2G Ex ib op is I Ma/IIC T4 Gb (-40°C≤Ta≤+40°C) Ex ib op is IIIB T200°C Db IP67

R-55 Zona 0, 20 — (Ex) II 1G Ex ia op is I Ma/IIC T4 Ga (-40°C≤Ta≤+40°C) Ex ia op is IIIB T200°C Da IP67

Organismo notificado: **SGS FIMKO OY** P.O. Box 30 (Särkimäntiesk 3) 00211 HELSINKI, Finland

Organismo notificado No. **0598**

Certificado de examen de tipo UE: **Baseefa05ATEX0069X**

Condición "X" – Debe evitarse la acumulación de polvo sobre la linterna. Tampoco debe dejarse encendida y abandonada en áreas de zona 20.

Normas armonizadas aplicadas:
EN 60079-0:2012 +A11:2013, EN 60079-11:2012, EN 60079-28:2015.

Nivel de protección IP: **IP67** según EN60529:1992.

Las gamas R-50, R-55 con RC-200 o RC-212 están certificadas como cumplidoras con las directivas 2014/30/EU EMC.

Respecto a las normas armonizadas siguientes: EN 61204-3:2000 Clase B BS EN 61000-6-3:2007 +A1: 2011 y BS EN 61000-6-2:2005, y BS EN 50498:2010.

El adaptador a red RC-300 está certificado que cumple con las directivas 2014/30/UE EMC y 2014/35/UE de baja tensión.

A las normas armonizadas siguientes: EN 55032: 2012 +AC: 2013 Clase B, EN 61000-3-2:2014, EN 61000-3-3:2013 y EN 55024:2010 y a las normas armonizadas de DBT (dispositivos de baja tensión) EN 60950-1:2006 +A2:2013.

Alex Jackson – Director General
Wolf Safety Lamp Company Ltd.

Uso de la Linterna recargable Wolf

Una linterna recargable Wolf dañada debe ser reparada de acuerdo con estas instrucciones antes de ponerla en servicio de nuevo.

Seguridad fotobiológica

Las linternas R-50 y R-55 pertenecen al grupo de riesgo 1: no existen peligros fotobiológicos bajo limitaciones de comportamiento normales.

Las reparaciones solo pueden ser ejecutadas por personal competente

(I) Gamma di torce a LED Wolf ricaricabili
Istruzioni di funzionamento e manutenzione Si prega di conservare - leggere prima dell'uso

Dichiarazione di conformità UE

R-50 e R-55 soddisfa tutte le disposizioni applicabili della direttiva sulle atmosfere esplosive 2014/34/UE (dispositivi ATEX) in virtù del certificato di esame del tipo UE rilasciato, si dimostra la conformità con tutti gli standard armonizzati rilevanti e con tutti i requisiti essenziali di salute e sicurezza.

La torcia ricaricabile Wolf serve anche come prima torcia con luce luminosa a LED 3W, modellate in plastica ad alta resistenza e alimentate da un pacco batteria agli ioni di litio (come opzione è disponibile anche la cassetta con celle primarie). **R-50** è approvata come dispositivo del Gruppo I, M2 per applicazioni in ambito minerario e del Gruppo II, categoria 2 per da usare in zone 1 e 2, nebbie e gas/vapori potenzialmente esplosivi, dove sono presenti le classi di temperatura di classe T4, nonché per la zona 21 e 22 per polveri potenzialmente esplosive dove la massima temperatura superficiale T200°C e il gruppo di polvere IIIB lo consentano.

R-55 è approvata come dispositivo del gruppo I, M1 per applicazioni in ambito minerario e come dispositivo del Gruppo II, Categoria 1 per l'uso in Zone 0, 1 e 2 per gas, vapori, nebbie e polveri potenzialmente esplosivi, laddove lo consenta la temperatura di classe T4, per le zone 20, 21 e 22 per polveri potenzialmente esplosive laddove la massima temperatura superficiale T200°C le il gruppo di polvere IIIB lo consentano.

Attenzione – In presenza di lenti in policarbonato, controllare le atmosfere Ex in relazione alla compatibilità.

Codici di approvazione/certificazione:

R-50 Zona 1, 21 — (Ex) II 2G Ex ib op is I Ma/IIC T4 Gb (-40°C≤Ta≤+40°C) Ex ib op is IIIB T200°C Db IP67

R-55 Zona 0, 20 — (Ex) II 1G Ex ia op is I Ma/IIC T4 Ga (-40°C≤Ta≤+40°C) Ex ia op is IIIB T200°C Da IP67

Ente notificato: **SGS FIMKO OY** P.O. Box 30 (Särkimäntiesk 3) 00211 HELSINKI, Finland

Numero ente notificato: **0598**

Certificato d'esame tipo UE: **Baseefa05ATEX0069X**

Condizione 'X' – Bisogna evitare l'accumulo di strati di polvere sulla torcia ed anche non essere lasciata accesa o incustodita nelle aree appartenenti alla Zona 20.

Norme armonizzate applicate:
EN 60079-0:2012 +A11:2013, EN 60079-11:2012, EN 60079-28:2015.

Livello di protezione IP: **IP67** secondo EN60529:1992.

R-50, R-55 con RC-200 o RC-212 è conforme alla certificazione direttiva CEM 2014/30/UE (dal 20 aprile 2016)

Sono stati applicati i seguenti standard armonizzati BS EN 61000-6-3:2007 +A1: 2011 e BS EN 61000-6-2:2005 e BS EN 50498:2010.

L'adattatore alla rete principale RC-300 è certificato in conformità con direttiva CEM 2014/30/UE e direttiva sul basso voltaggio 2014/35/UE

Sono stati applicati i seguenti standard armonizzati EN 61204-3:2000 Classe B, EN 55032: 2012 +AC: 2013 Classe B, EN 61000-3-2:2014, EN 61000-3-3:2013 e EN 55024:2010 e i seguenti standard armonizzati LVD EN 60950-1:2006 +A2:2013.

Alex Jackson – Direttore Generale
Wolf Safety Lamp Company Ltd.

Uso della lterna ricaricabile Wolf

Una lampada ricaricabile Wolf danneggiata dovrebbe essere riparata in conformità con queste istruzioni prima di essere rimessa in funzione.

Sicurezza fotobiologica

Le torcie R-50 e R-55 appartengono al gruppo di risco 1 – nessun risco fotobiologico in normali limitazioni di comportamento.

Le riparazioni possono essere effettuate solo da persone competenti

PRECAUZIONI: Vedi figure 1, 2, 3, 4, 5, 6, 9 & 15

Prima dell'uso. Ricarica per almeno 3 ore.
Assicurarsi che la ghiera della lente e il tappo terminale siano serrati in ogni momento. (Fig 3)
Durante la modalità ad alta potenza = 3.5 ore
Durata in modalità ad alta potenza = 6.5 ore

Protezione da scarica profonda: la circuiteria disattiva automaticamente la torcia una volta che la batteria raggiungerà una bassa tensione predeterminata.

La torcia deve essere ricaricata prima di un ulteriore utilizzo.

Modalità di illuminazione di emergenza: la funzione di illuminazione d'emergenza attiva la torcia non appena si verifica una caduta di tensione del caricatore.

La torcia deve essere posizionata nel caricatore quando è in "ON".

Sostituzione lampada: (Fig. 9).

Sostituzione fusibile: (Fig. 6 e 7).

Pulizia: usare un sapone leggero e acqua, spazzolando soltanto in maniera delicata. Non immergere.

Stoccaggio: non conservare la torcia o la batteria ad una temperatura inferiore a -20°C.

Se la torcia non si illumina o:
Se c'è indicazione di carica solo sugli indicatori superiori e inferiori:

A. Assicurarsi che la ghiera della lente e il cappuccio terminale siano sempre serrati (Fig. 3).
B. Posizionare in carica per l'indicazione, rimuovere e accendere.
C. Pulire i pin di carica, controllare che il cappuccio terminale sia correttamente installato.
D. Rimuovere la cassetta (Fig. 6), ispezionare i contatti, testare la continuità dei fusibili, sostituzione ove necessario (solo personale competente; Fig 7.)
E. Reinserire la cassetta, ripetere (A) e accendere.

La batteria R-271 utilizza un sistema con due celle agli ioni di litio con una durata fino a 500 cicli di carica/scarica (fino al 70% della carica iniziale) e incorpora un circuito integrale di protezione della batteria incapsulata.

Sostituire la batteria **R-271** quando la durata della carica è decisamente inferiore alle durate riportate.

Ricaricare la batteria ogni sei mesi durante la fase di stoccaggio.

Informazioni sulla batteria: (Fig. 5), Estrazione: (Fig. 6), Collegamenti (Fig. 8).

Caricatori Wolf: RC-200 (12-24V) e RC-212: (12V) Un indicatore LED mostra la potenza del caricatore. Il caricamento viene monitorato sotto controllo in maniera completa per eliminare l'effetto memoria della batteria. La carica si rimossa solo quando la batteria è totalmente carica; la tensione della batteria è monitorata; una carica di compensazione è applicata se necessario (tipicamente applicata una carica per 7 giorni).

Indicazione di carica: (Fig. 14). Opzioni di collegamento del caricatore: (Fig. 17)

- Non caricare in area pericolosa.
- I contatti del caricatore sono in uscita a bassa tensione e protetti da corto circuito.
- Ambiente di funzionamento del caricatore: +10°C - +25°C.
- Livello di protezione dagli ingressi di agenti esterni IP20, protegge dalla sporcizia e dall'umidità.
- Non coprire gli slot di ventilazione.

Avvertimento RC-452: rischio di corto circuito se la polarità è scorretta (vedi fig. 17)

Corrente di picco (durante una carica di 3 ore) = 1.5A
Corrente di picco stand-by – totalmente carica) = 0.08A
Max. corrente di picco (torcia non presente nel caricatore) = 0.03A
La max tensione in uscita non supera 14V. (Uo=14V

Attenzione:

USARE SOLO CARICATORI WOLF SPECIFICATI CON QUESTI PRODOTTI (COME MOSTRATO NELLA FIG. 17)

USARE SOLO COMPONENTI DI RICAMBIO ORIGINALI WOLF.

La ditta Wolf Safety Lamp Co. Ltd persegue una politica mirata ad un continuo miglioramento del prodotto. Sono possibili modifiche di progettazione senza preavviso.

Le riparazioni possono essere effettuate solo da persone competenti

Wolf

ATEX RECHARGEABLE TORCH

R-50 High Power LED model, Zone 1
R-55 High Power LED model, Zone 0

- ATEX and IECEx Certified for explosive gas and dust atmospheres
- Compact and lightweight ergonomic torch design
- Lithium Ion Battery technology with integrated battery management and protection
- Battery power indicator
- Ingress Protection IP67
- Single handed switching with High Power and Low power (long duration mode)
- Low battery warning
- Stand-by power failure mode
- Mains and Vehicle 'Snap in' - 'Snatch out' Quick chargers
- Very low maintenance

Wolf Safety Lamp Company
Saxon Road Works,
Sheffield S6 0TA, England
Tel: +44 114 255 1051
Fax: +44 114 255 7980
E-mail: info@wolfsafety.com
Website: www.wolfsafety.com

R-510 issue 9
OF&G/ATEX
MMD/7/1.19/??K 2019

(P) Gama de Lanternas Recarregáveis Wolf
Instruções de Funcionamento e Manutenção Por favor guarde este folheto - leia as instruções antes de usar a lanterna

Declaração de Conformidade UE

As lanternas R-50 e R-55 estão em conformidade com todas as disposições relevantes da directiva 2014/34/UE Atmosferas Explosivas (Equipamento ATEX)em virtude da emissão do certificado de exame UE de tipo, demonstrando cumprimento com todas as normas harmonizadas relevantes e requisitos essenciais de saúde e segurança.

As Lanternas Recarregáveis Wolf são lanternas de segurança independentes de 3W LED, moldadas com fontes de luz LED de 3W, têm corpo moldado em plástico resistente a fortes impactos e são alimentadas por um conjunto de pilhas de íão-lítio (bambém disponível com pilhas primárias opcionais). A **R-50** está aprovada como equipamento do Grupo I, Gas M2 para utilização em minas, e equipamento do Grupo II, Categoria 2 para utilização em Zonas 1 & 2 de gases, vapores, nebblinas ou poeiras potencialmente explosivas, em que a temperatura de classe T4 o permite, e zonas 21 & 22 de poeiras potencialmente explosivas em que a temperatura máxima de T200°C da lanterna à superfície e o grupo IIIB (poeiras não condutivas) o permite.

A lanterna **R-55** foi aprovada como equipamento do Grupo I, M1 para utilização em minas, e equipamento do Grupo II, Categoria 1 para utilização em Zonas 0, 1 & 2 de gases, vapores e nebblinas potencialmente explosivas, em que a temperatura de classe T4 o permite; e zonas 20, 21 & 22 de poeiras potencialmente explosivas em que a temperatura máxima de T200°C da lanterna à superfície e o grupo IIIB (poeiras não condutivas) o permite.

Atenção – Se usar lente em policarbonato, verifique que a atmosfera na zona Ex é compatível.

R-50 Zona 1, 21 — (Ex) II 2G Ex ib op is I Ma/IIC T4 Gb (-40°C≤Ta≤+40°C) Ex ib op is IIIB T200°C Db IP67

R-55 Zona 0,20 — (Ex) II 1G Ex ia op is I Ma/IIC T4 Ga (-40°C≤Ta≤+40°C) Ex ia op is IIIB T200°C Da IP67

Entidade Notificada: **SGS FIMKO OY** P.O. Box 30 (Särkimäntiesk 3) 00211 HELSINKI, Finlândia

Entidade Notificada No. **0598**

Certificado de Exame UE de Tipo: **Baseefa05ATEX0069X**

Condição 'X' – Evitar a acumulação de camadas de pó na lanterna; não deixar a lanterna ligada e sem supervisão em locais designados tamo Zona 20.

Normas Harmonizadas Aplicadas:
EN60079-0:2012 +A11:2013, EN60079-11:2012, EN 60079-28:2015.

Nível de protecção Ingress: **IP67** a EN60529:1992

A R-50, R-55 com RC-200 ou RC-212 estão certificadas em conformidade com a directiva CEM 2014/30/UE a partir de 20 de Abril de 2016).

As seguintes normas harmonizadas: BS EN 61000-6-3:2007 +A1: 2011 e BS EN 61000-6-2:2005, e BS EN 50498:2010.

O Adaptador RC-300 está certificado em conformidade com a directiva 2014/30/UE de CEM e Directiva 2014/35/UE para Equipamento de Baixa Tensão.

As seguintes normas harmonizadas CEM EN 61204-3:2000 Classe B, EN 55032: 2012 +AC: 2013 Classe B, EN 61000-3-2:2014, EN 61000-3-3:2013 e EN 55024:2010 e as seguintes normas harmonizadas EN 60950-1:2006 +A2:2013 para Equipamentos de Baixa Tensão.

Alex Jackson – Director Geral
Wolf Safety Lamp Company Ltd.

Utilização da Lanterna Recarregável Wolf

Qualquer Lanterna Wolf Recarregável deve ser reparada de acordo com estas instruções antes de voltar a ser utilizada.

Segurança fotobiológica

As Lanternas R-50 e R55 pertencem ao grupo de risco 1 – sem perigo fotobiológico em condições de utilização normais.

Qualquer reparação deve ser efectuada apenas por pessoas habilitadas para o efeito

CUIDADOS A TER: Ver Figs. 1, 2, 3, 4, 5, 6, 9 & 15

Antes de usar: Carregue a lanterna por um mínimo de 3 horas.
Certifique-se de que o anel da lente e a tampa da extremidade estão sempre bem apertadas. (Fig. 3).
Duração em modo Máxima Potência = 3,5 horas
Duração em modo Baixa Potência = 6,5 horas

Protecção Contra Descargas Fortes: O circuito desliga a lanterna automaticamente se a bateria chegar a uma baixa tensão pré-determinada.

É necessário voltar a carregar a lanterna antes de usar.

Modo de Iluminação de Emergência: A função de iluminação de emergência liga a lanterna se ocorrer uma falha na energia que alimenta o carregador.

Coloque a lanterna no carregador em modo 'LIGADO' (ON).

Substituição da Lâmpada: (Fig. 9).

Substituição de Fusível: (Figs. 6 & 7).

Limpeza: Use apenas sabão suave e um pincel macio.

Não submergir.

Para guardar: Não guarde a lanterna nem o carregador a temperaturas inferiores a -20°C.

Se a lanterna não ligar ou;
Se, ao carregar, apenas tenha indicação de carregamento máximo e mínimo:

A: Certifique-se de que o anel da lente da lanterna e a tampa da extremidade **estão** sempre bem apertadas (Fig. 3)
B. Pinha a lanterna a carregar, verifique se há indicação de carregamento, retire e ligue a lanterna.
C. Limpe os rebites do carregador e certifique-se de que a tampa da extremidade está bem apertada.
D. Retire a cassete (Fig. 6), inspeccione os contactos, verifique a continuidade dos fusíveis, substitua conforme necessário (apenas por pessoal habilitado para o efeito; Fig. 7).
E. Volte a colocar a cassete, repita (A) e ligue a lanterna.

A bateria R-271 usa um sistema de duas pilhas de íão-lítio com uma durabilidade de até 500 ciclos completos de carga/descarga (até 70% da capacidade original), e integra um circuito completo e fechado para protecção da bateria.

Substitua a bateria da **R-271** quando o tempo de descarga for significativamente inferior aos tempos indicados em cima.

Carregue de seis em seis meses quando não estiver em utilização.

Informação sobre a bateria: (Fig. 5), Extracção: (Fig. 6), Ligações: (Fig. 8).

Carregadores Wolf: RC-200 (12-24V) e RC-212: (12V) Um conjunto de LEDs vermelhos indica que o carregador está em carga. O carregador é carregado na totalidade de modo a eliminar a memória da bateria. A carga é interrompida assim que a bateria estiver completamente carregada e a voltagem da bateria é então monitorizada, é efectuado um carregamento complete conforme necessário (normalmente há um carregamento lente de seis em sete dias).

Indicador de carga: (Fig. 14). Opções para ligar carregador: (Fig. 17)

- Não carregar em Zonas de Perigo.
- Os contactos do carregador têm uma saída de baixa voltagem e estão protegidos contra curto-circuitos.
- Ambiente de funcionamento do carregador: +10°C a +25°C.
- Protecção Ingress IP20 do carregador, protecção contra sujidade e humidade.
- Não tape as ranhuras de ventilação.

Aviso RC-452: risco de curto-circuito se a polaridade for incorrecta (ver Fig. 18)

Corrente Máxima (durante 3 horas de carregamento) =1.5A
Corrente Máxima (em standby – carga completa) =0.08A
Corrente Máxima (sem lanterna no carregador) =0,03A
Voltagem de saída não excede 14V. (Uo=14V).

Aviso:

UTILIZE APENAS CARREGADORES WOLF INDICADOS PARA ESTES PRODUTOS (COMO MOSTRA A FIG. 17)

UTILIZE APENAS PEÇAS WOLF GENUÍNAS

A Wolf Safety Lamp Co. Ltd. defende uma política de melhoria contínua do produto. O produto poderá sofrer alterações ao nível do design sem aviso prévio.

Ремонтные работы должны осуществлять только квалифицированные специалисты

(RUS) Инструкции по эксплуатации и техническому обслуживанию фонарик с питанием от аккум